HS

MONTAGEHANDLEIDING - ASSEMBLY MANUAL - MONTAGEANLEITUNG - MANUEL DE MONTAGE

1021

Attention! HS Spring configuration drawings on this page overrule all HS spring configuration drawings that follow in this assembly manual.

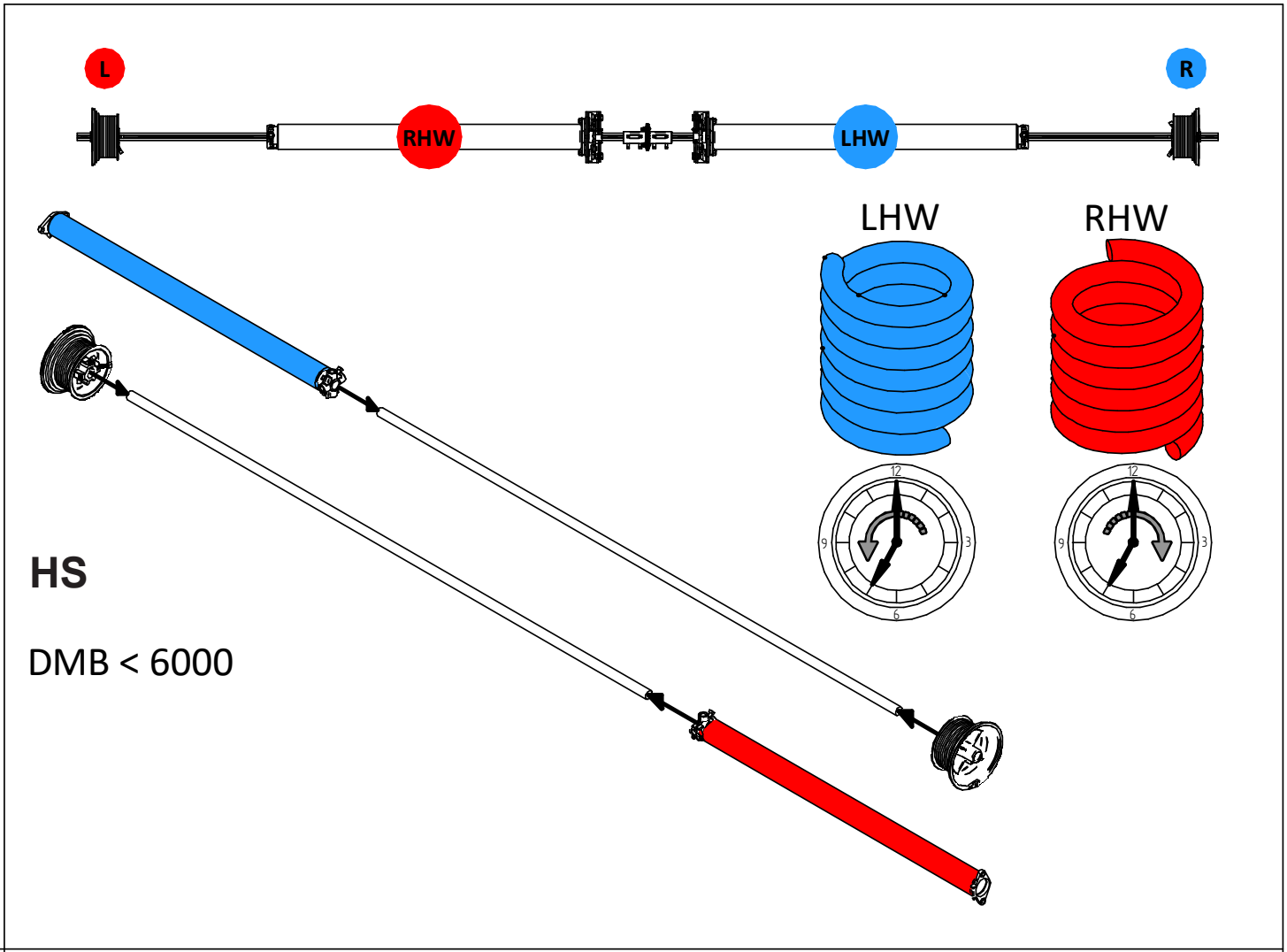

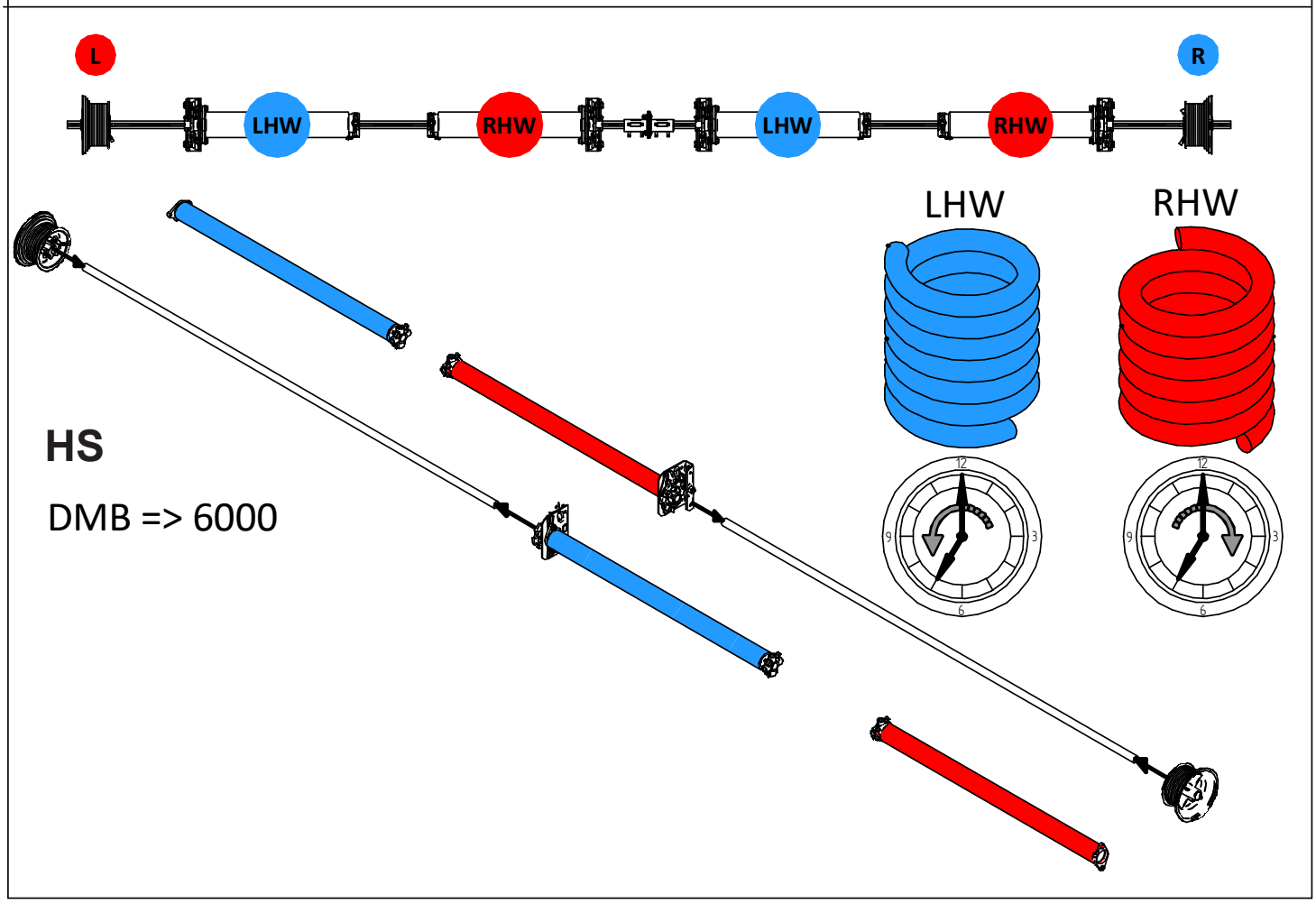

Attention! HSK Spring configuration drawings on this page overrule all HSK spring configuration drawings that follow in this assembly manual.

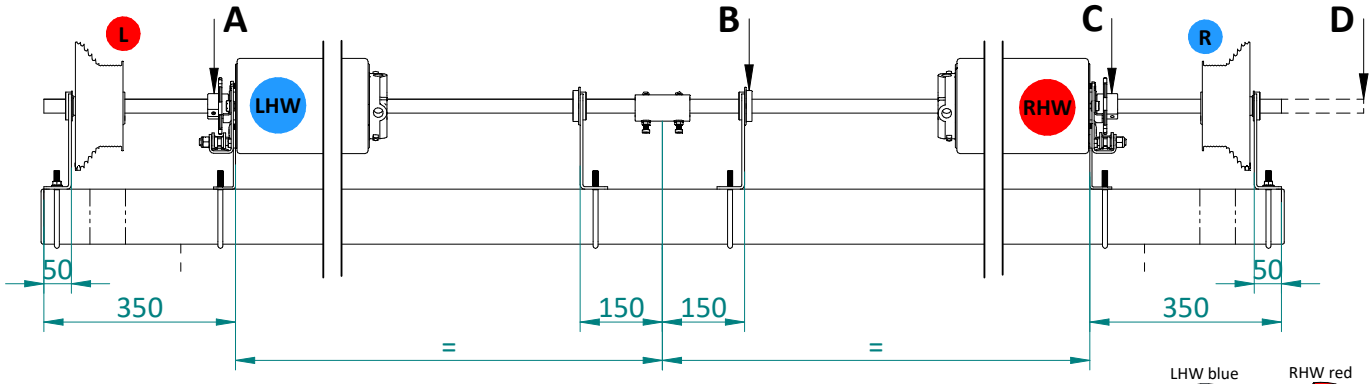

HSK
Standard & Direct

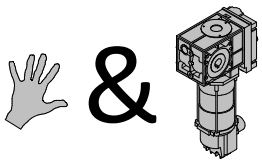

= Blue

= Red

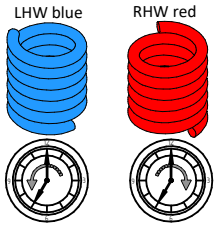

	A	B	C	D
NL	VBB LHW of Lagerplaat + lager	Als DMB > 4750mm	VBB RHW of Lagerplaat + lager	Motorbediend L of R
EN	SBD LHW or Bearing plate + bearing	When DLW > 4750mm	SBD RHW or Bearing plate + bearing	Motor operated L or R
DE	FBS LHW oder Lagerkonsole + lager	Wenn TLB > 4750mm	FBS RHW oder Lagerkonsole + lager	Antriebe L oder R
FR	Pare-chute ressort LHW ou palier + roulement	Si LDB > 4750mm	Pare-chute ressort RHW ou palier + roulement	Motorisée D ou G

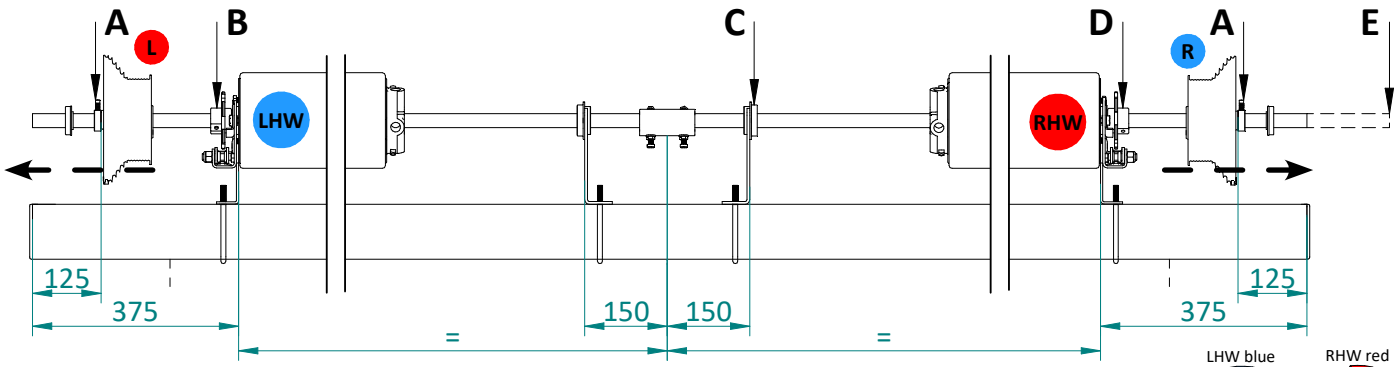

HSK
Top mounted

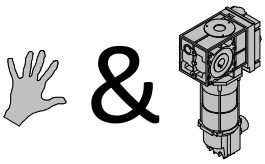

= Blue

= Red

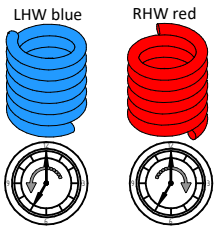

	A	B	C	D	E
NL	Stelring (HS) als HL > 1100mm	VBB LHW of Lagerplaat + lager + stelring	Als DMB > 4750mm	VBB RHW of Lagerplaat + lager + stelring	Motorbediend L of R
EN	Shaft collar (HL) when HL > 1100mm	SBD LHW or Bearing plate + bearing + shaft collar	When DLW > 4750mm	SBD RHW or Bearing plate + bearing + shaft collar	Motor operated L or R
DE	Stellring (HU) wenn HL > 1100mm	FBS LHW oder Lagerkonsole + lager + stellring	Wenn TLB > 4750mm	FBS RHW oder Lagerkonsole + lager + stellring	Antriebe L oder R
FR	Baque d'arrêt (LH) LH > 1100mm	Pare-chute ressort LHW ou palier + roulement + baque d'arrêt	LDB > 4750mm	Pare-chute ressort RHW ou palier + roulement + baque d'arrêt	Motorisée D ou G

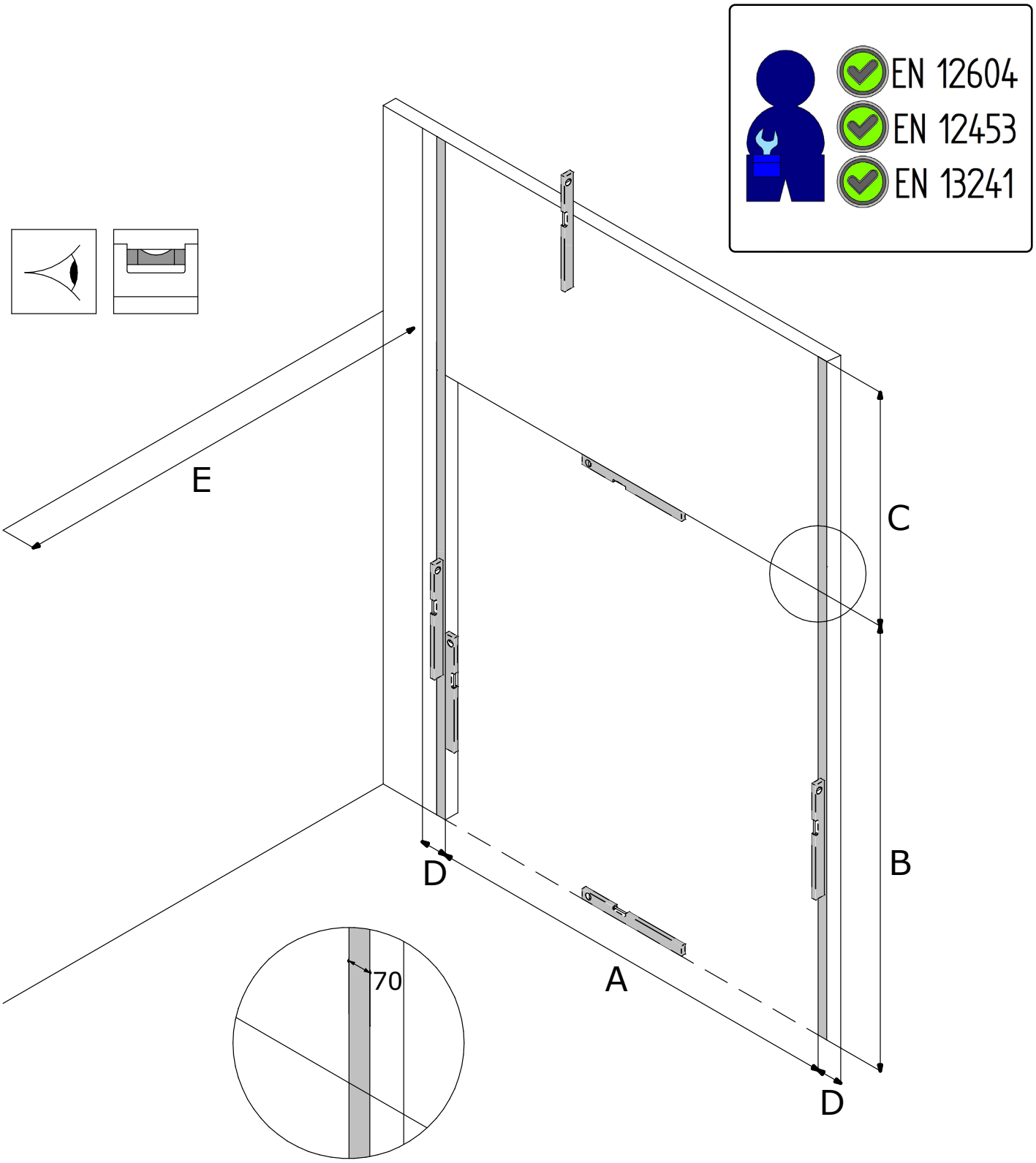

	A	B	C	D	E
	DLW	**DLH**	**FHR**	**FSR**	**FMD**
NL	Dagmaat breedte	Dagmaat hoogte	Vrije bovenruimte	Vrije zijruimte	Inbouwdiepte
EN	Day Light Width	Day Light Height	Free Head Room	Free Side Room	Free Mounting Depth
DE	Tageslichtebreite	Tageslichtehöhe	Sturzfreiraum	Freie Seitenraum	Freie Einbautiefe
FR	Largeur de baie	Hauteur de baie	Linteau disponible	Ecoinçons Requis	Recul
RO	Lăţime Gol	Înălţime Gol	Buiandrug Liber	Spaţiul Liber Lateral	Spaţiul Liber în Adâncime
HU	Szélesség	Magasság	Szabad szemöldök magasság	Szabad hely oldalt	Szabad beépitési mélység
SE	Dager bredd	Dager höjd	Minsta erforderligt höjdutrymme	Fritt sidoutrymme	Fritt monterings utrymme

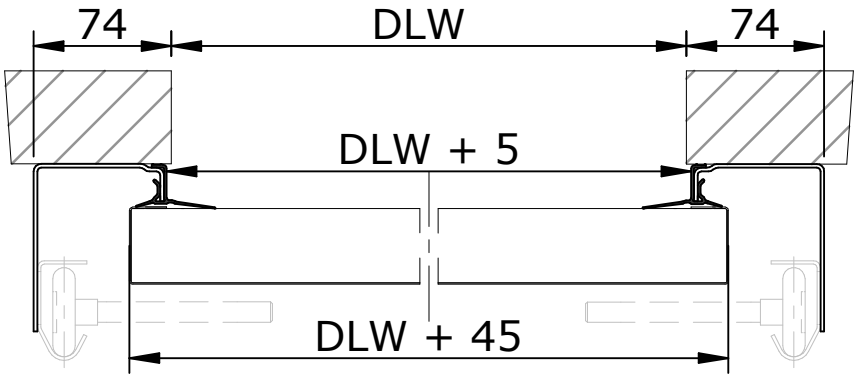

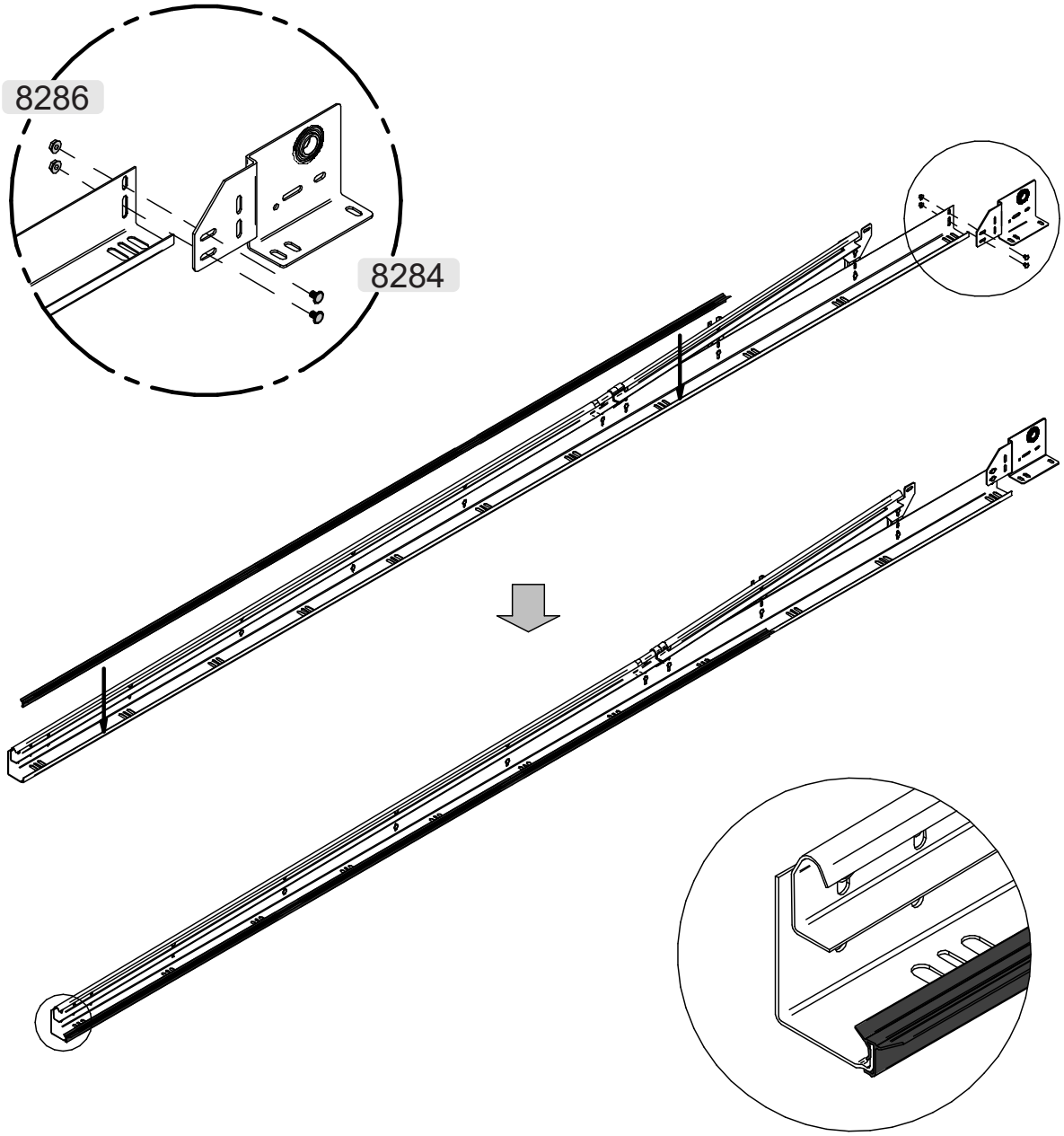

3199

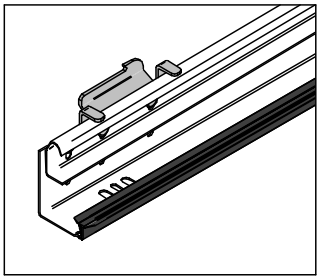

Option 40mm ISO

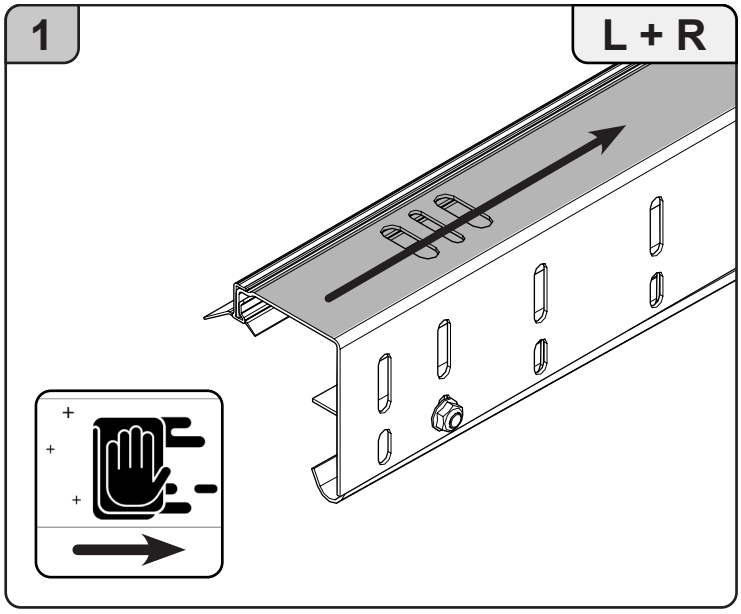

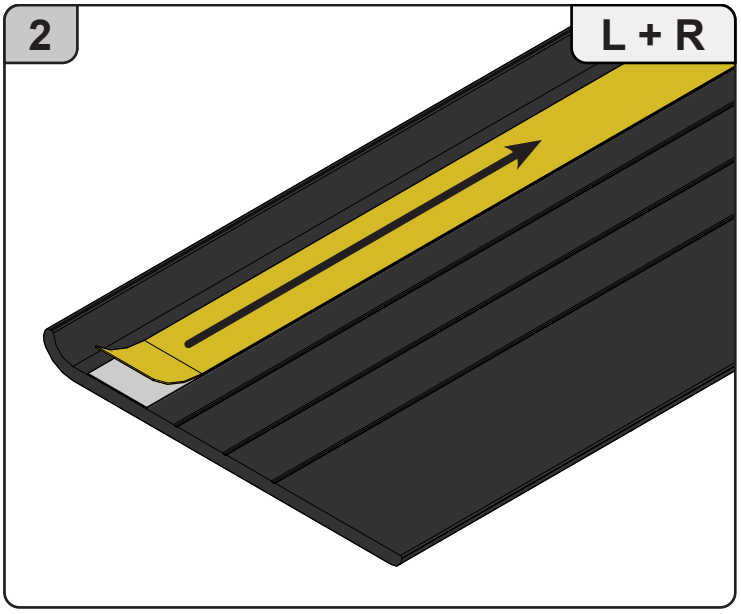

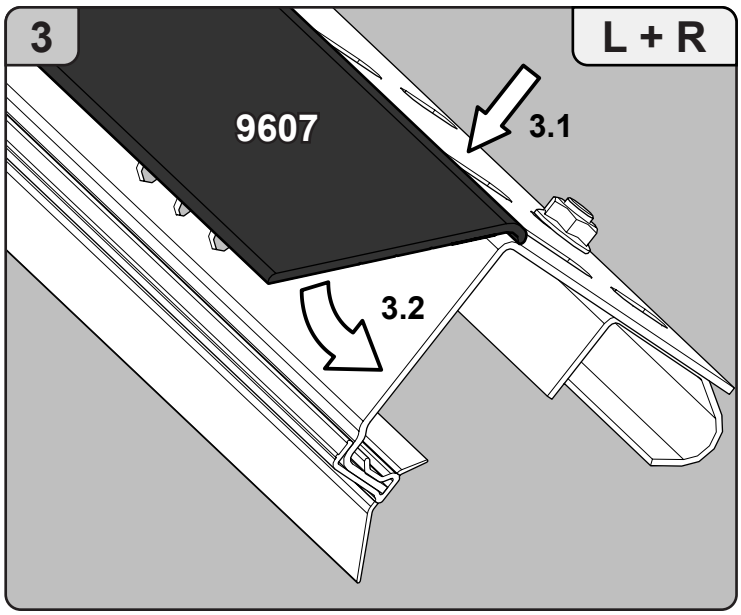

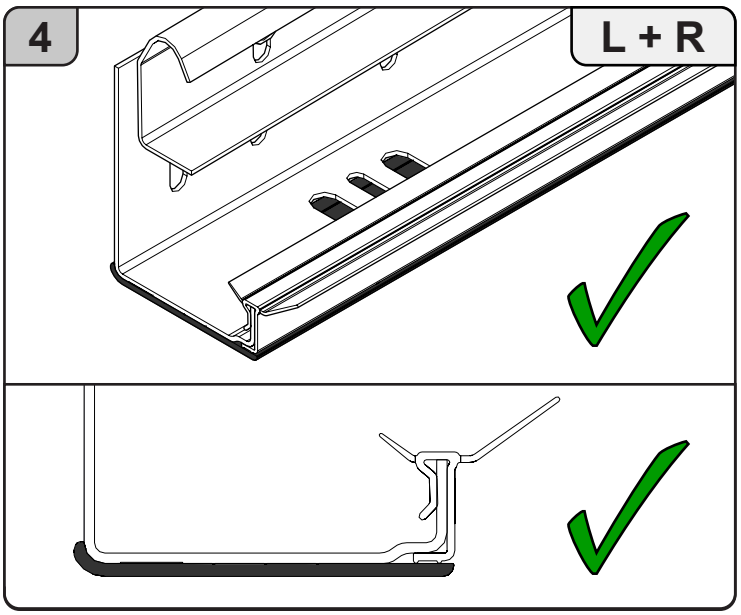

Option 80mm ISO

3280, 3282, 3290

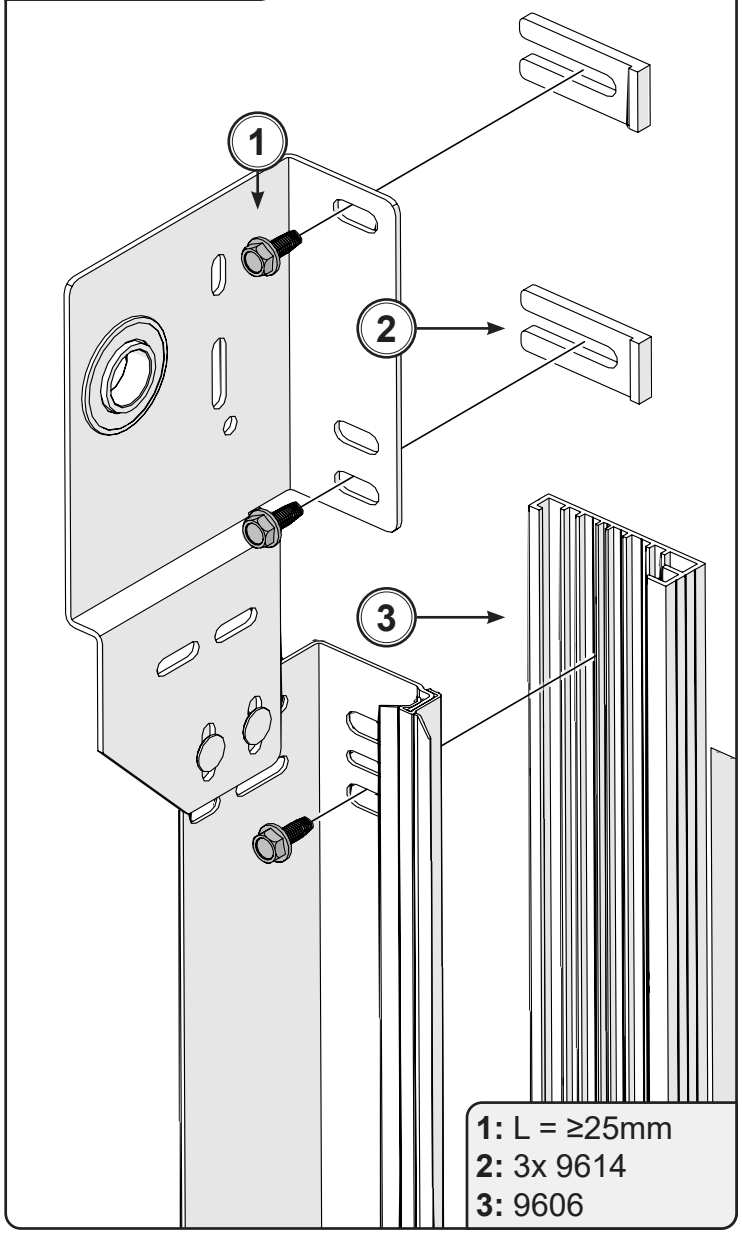

1: L = ≥25mm
2: 3x 9614
3: 9606

3284, 3286, 3292, 3294, 3296

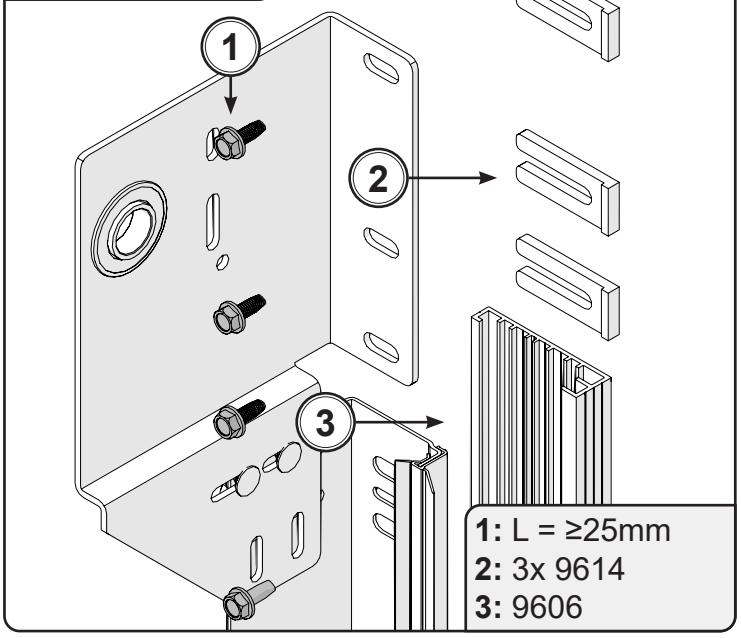

1: L = ≥25mm
2: 3x 9614
3: 9606

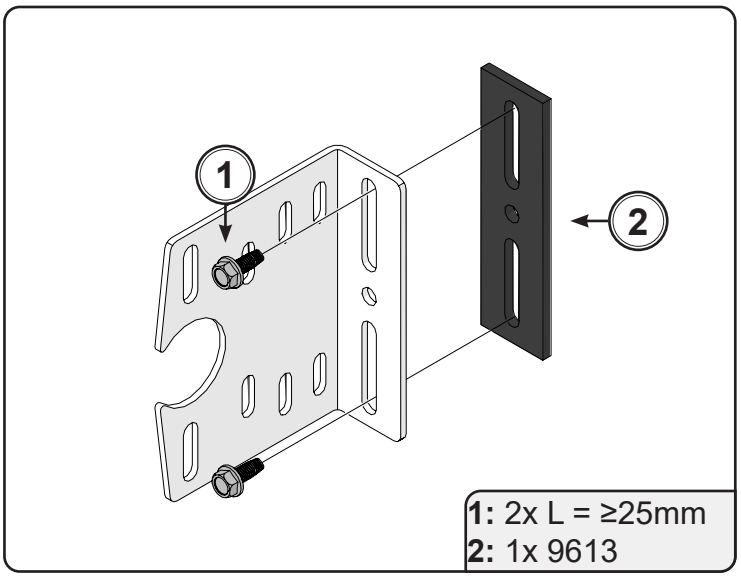

1: 2x L = ≥25mm
2: 1x 9613

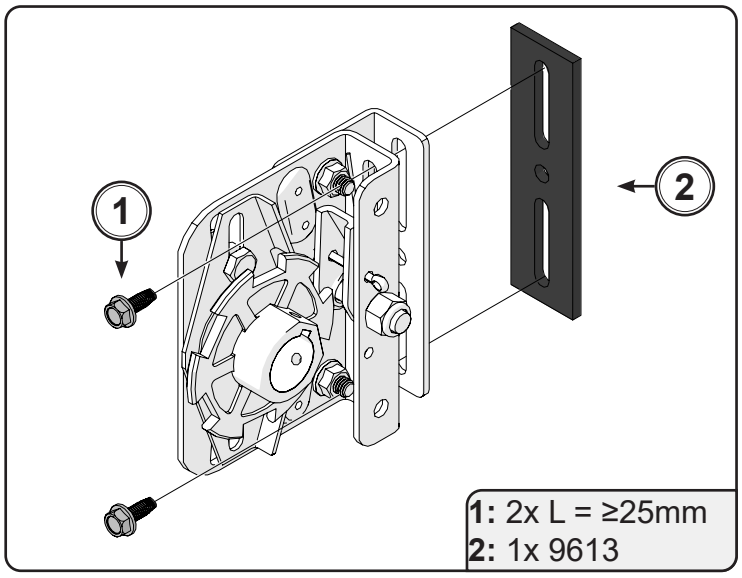

1: 2x L = ≥25mm
2: 1x 9613

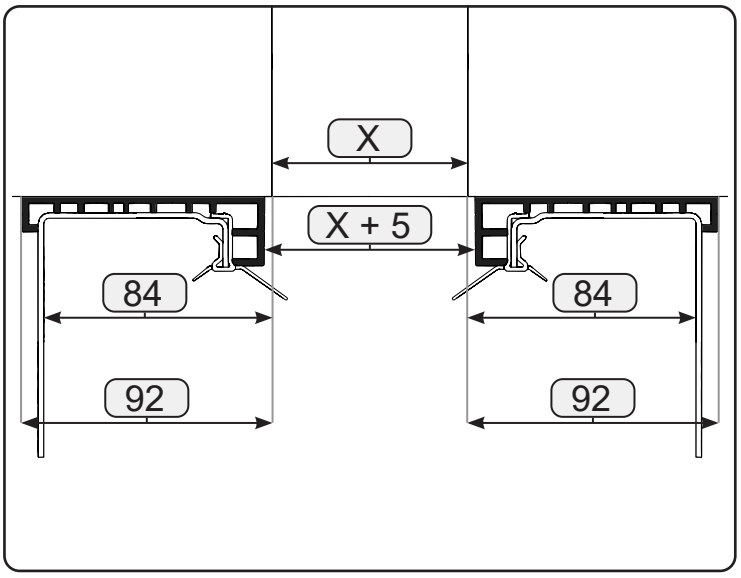

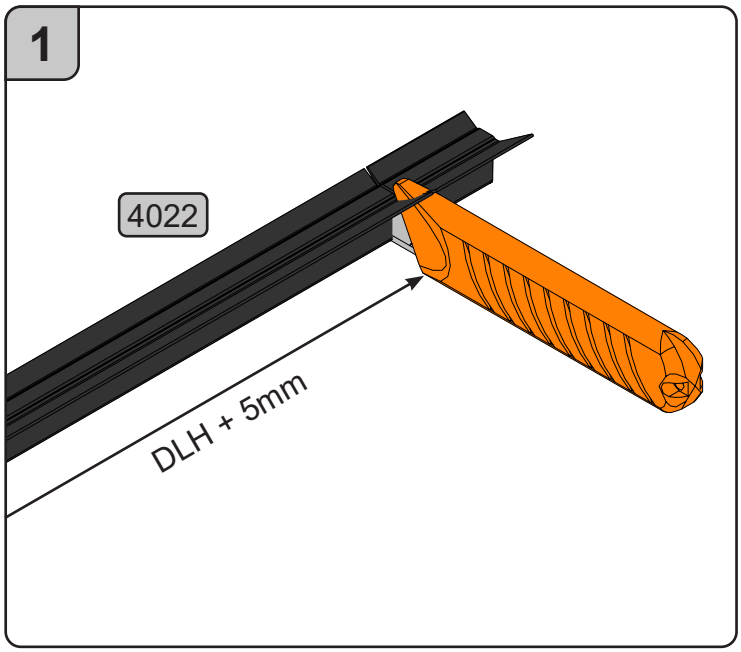
1
4022
DLH + 5mm

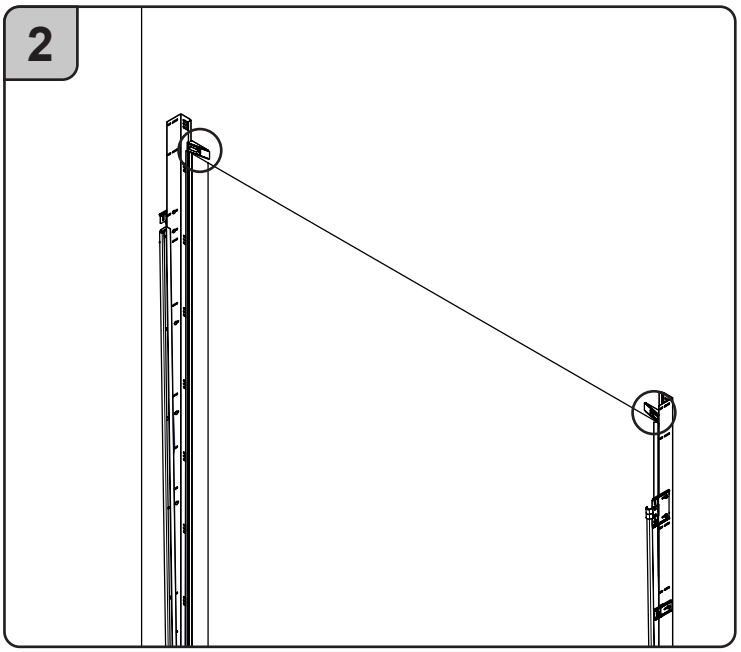
2

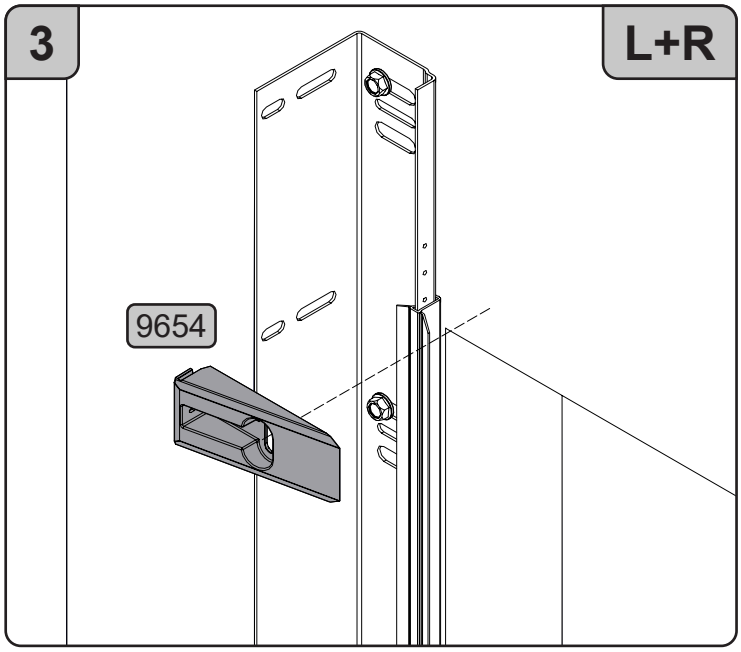
3
L+R
9654

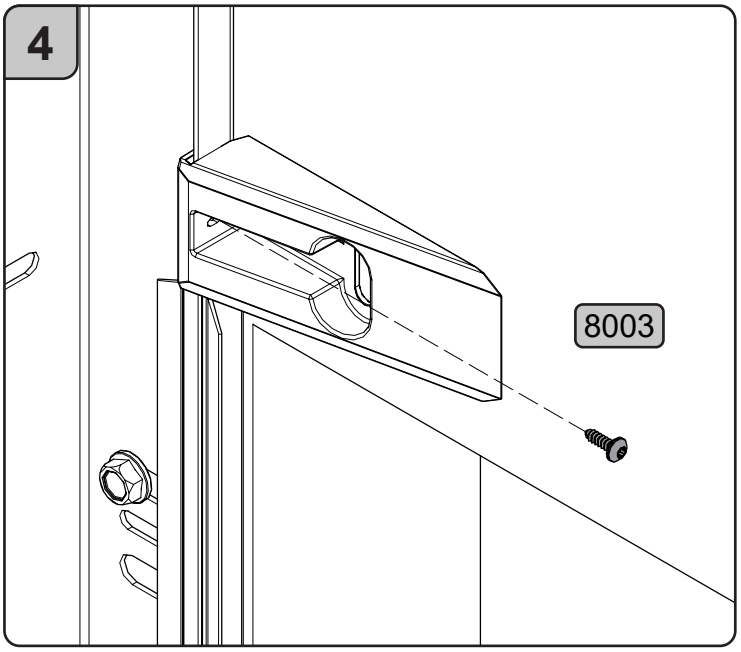
4
8003

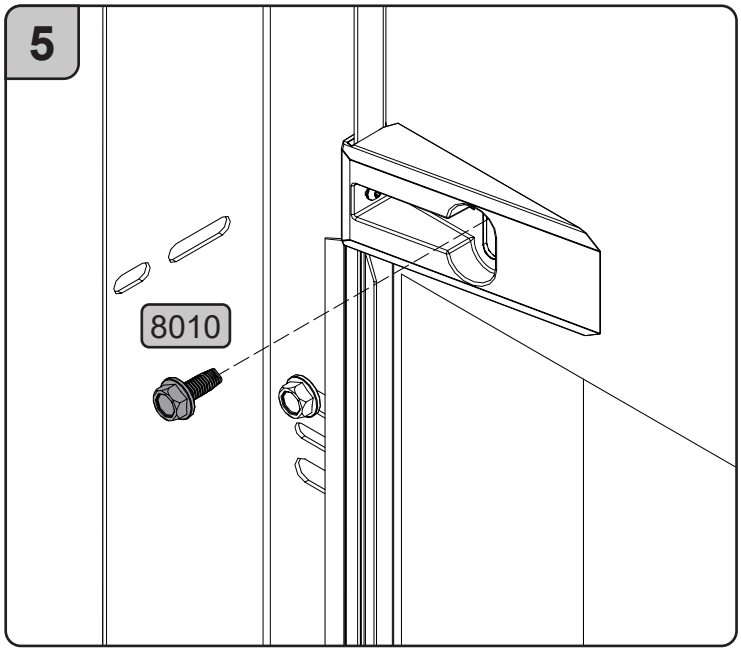
5
8010

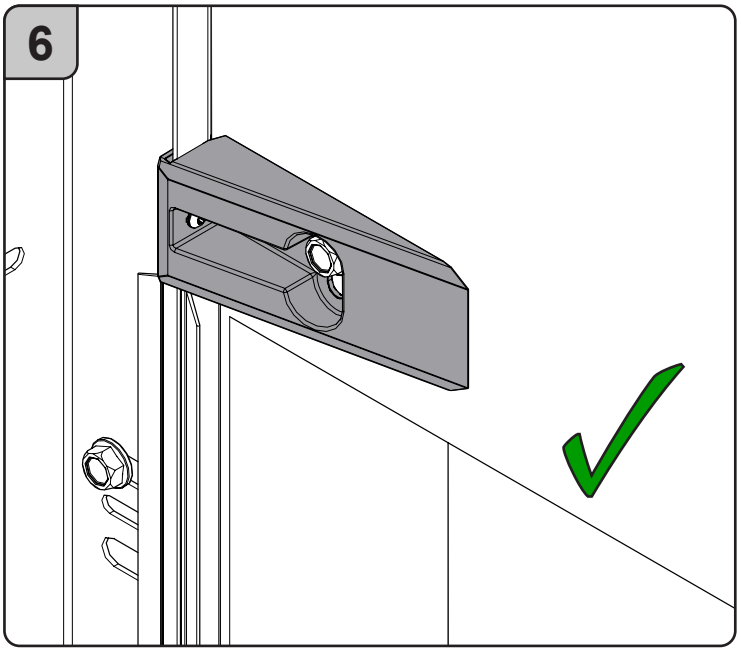
6

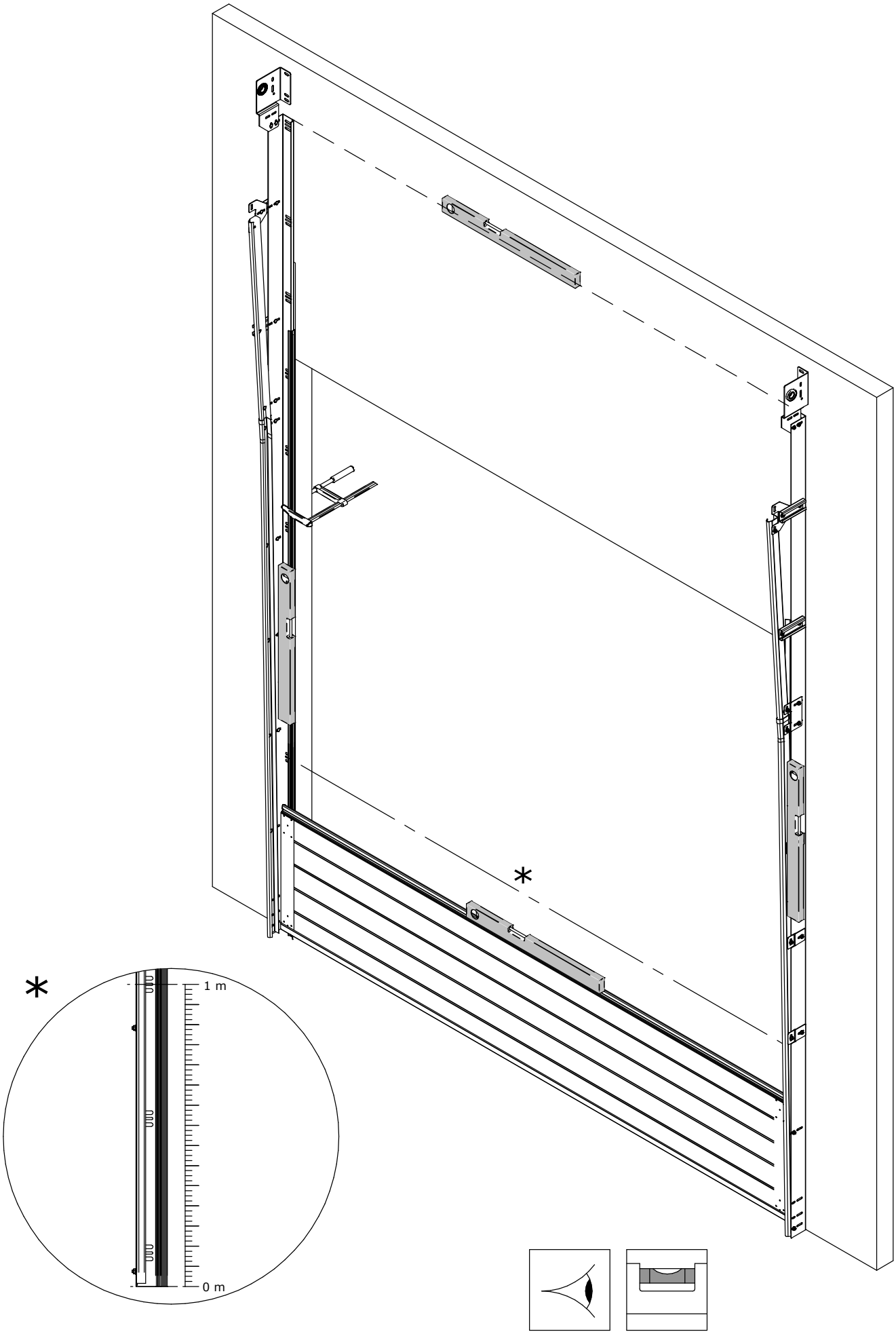
*
*
1 m
0 m

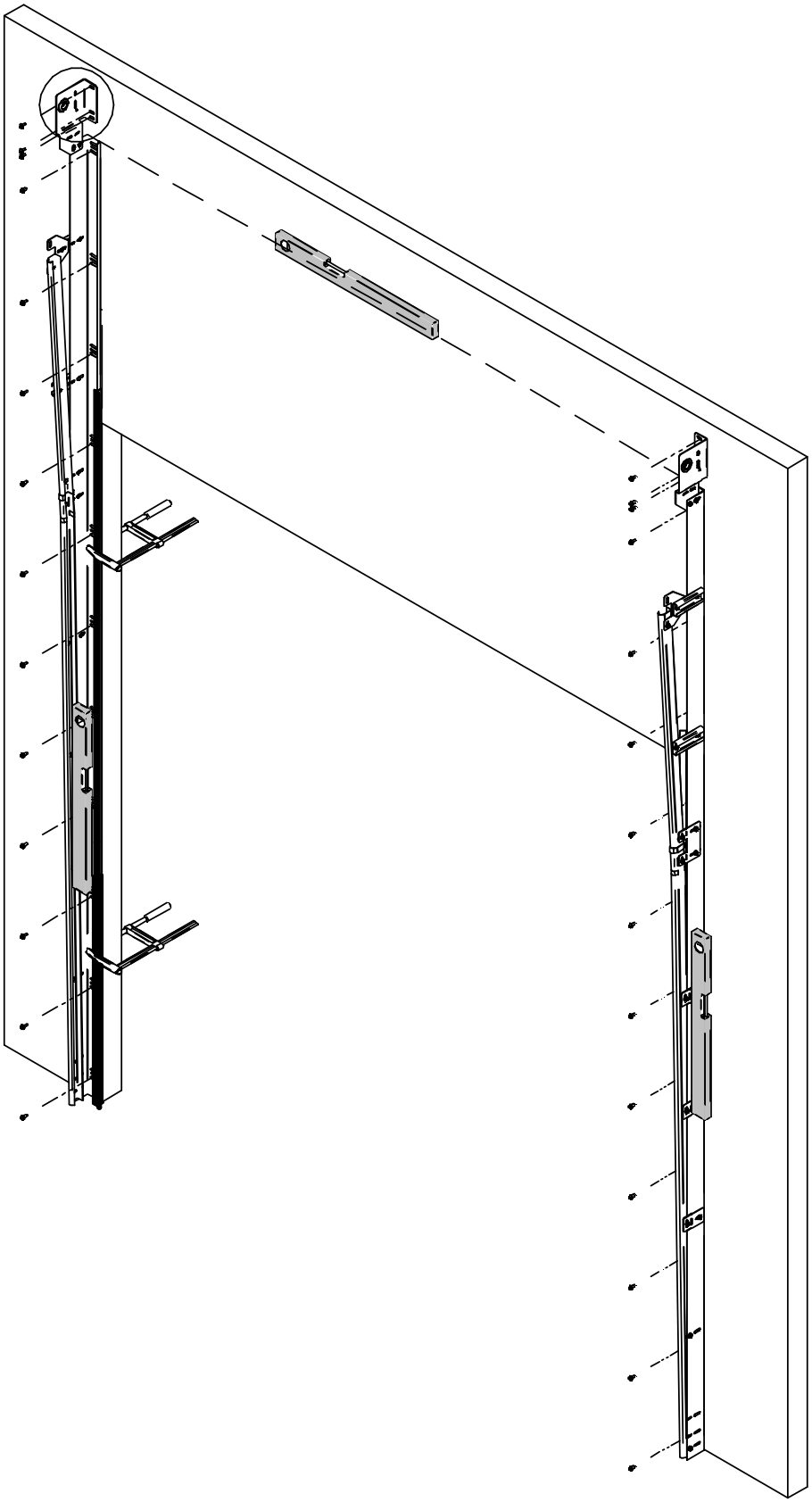

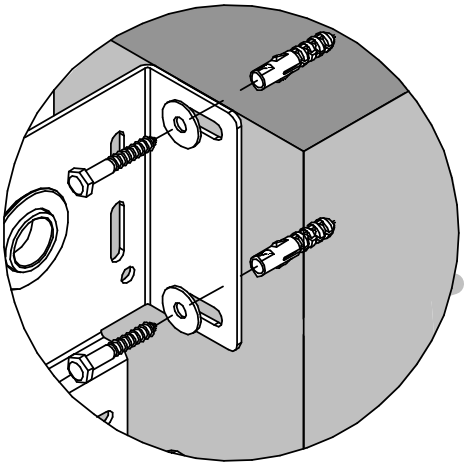

ϕ10

0351

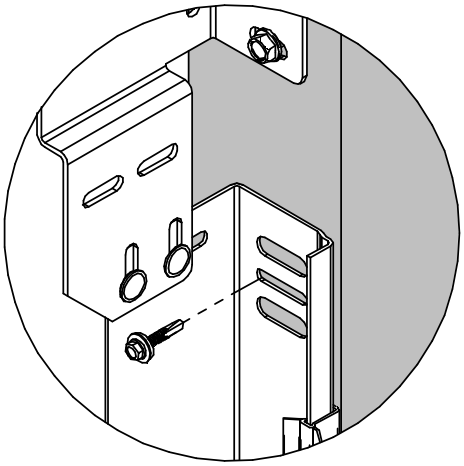

ϕ6

8011

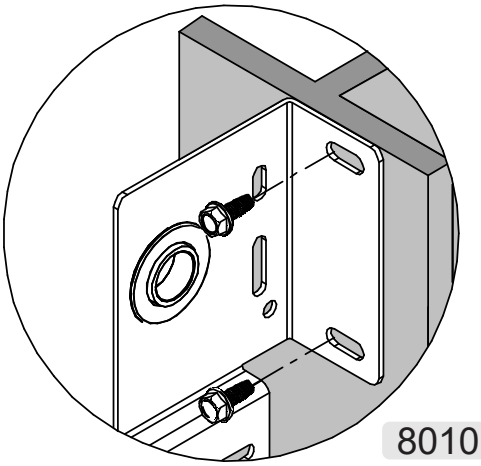

ϕ8

8010

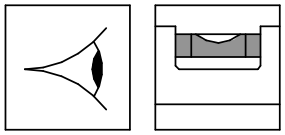

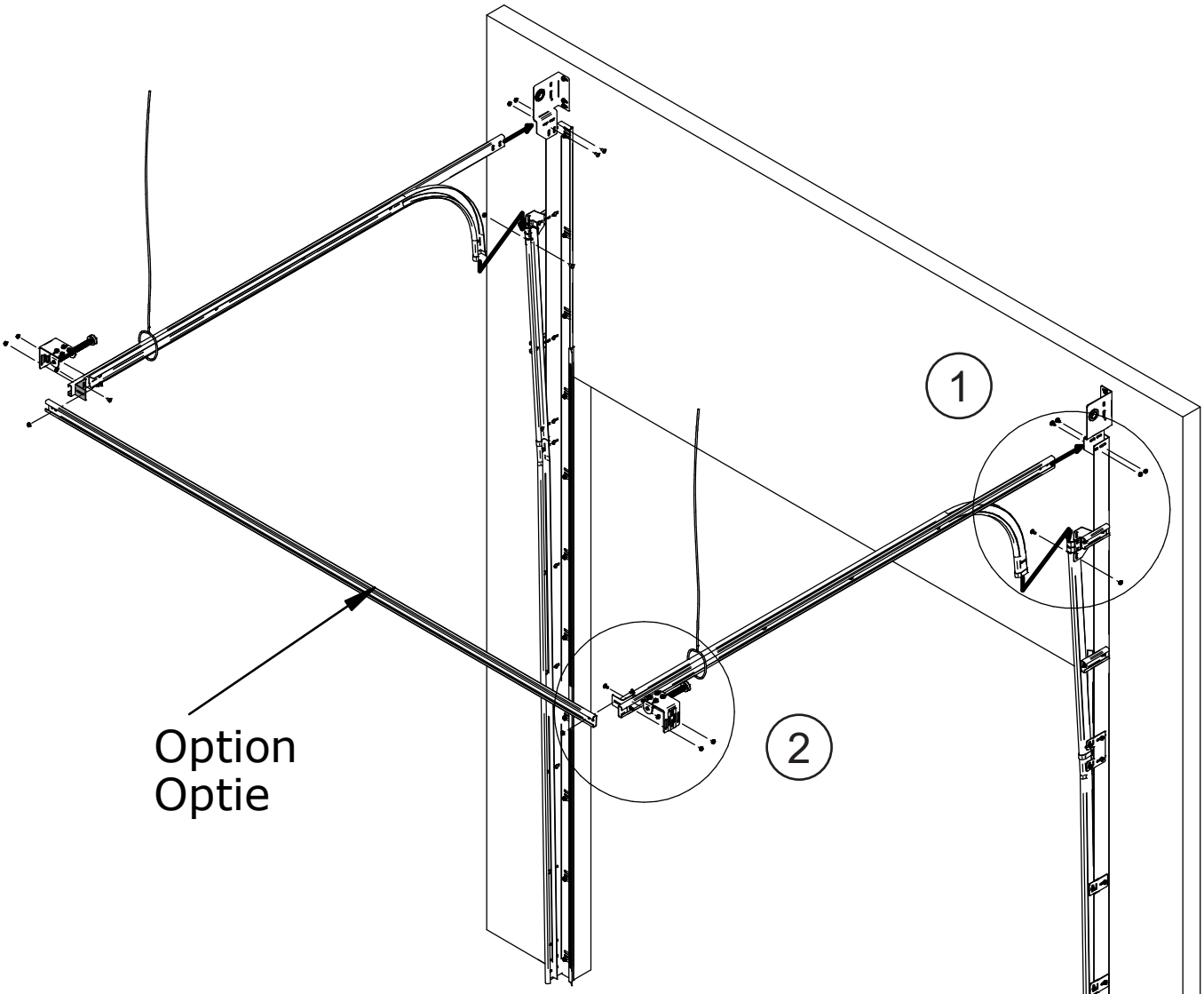
1
2
Option
Optie

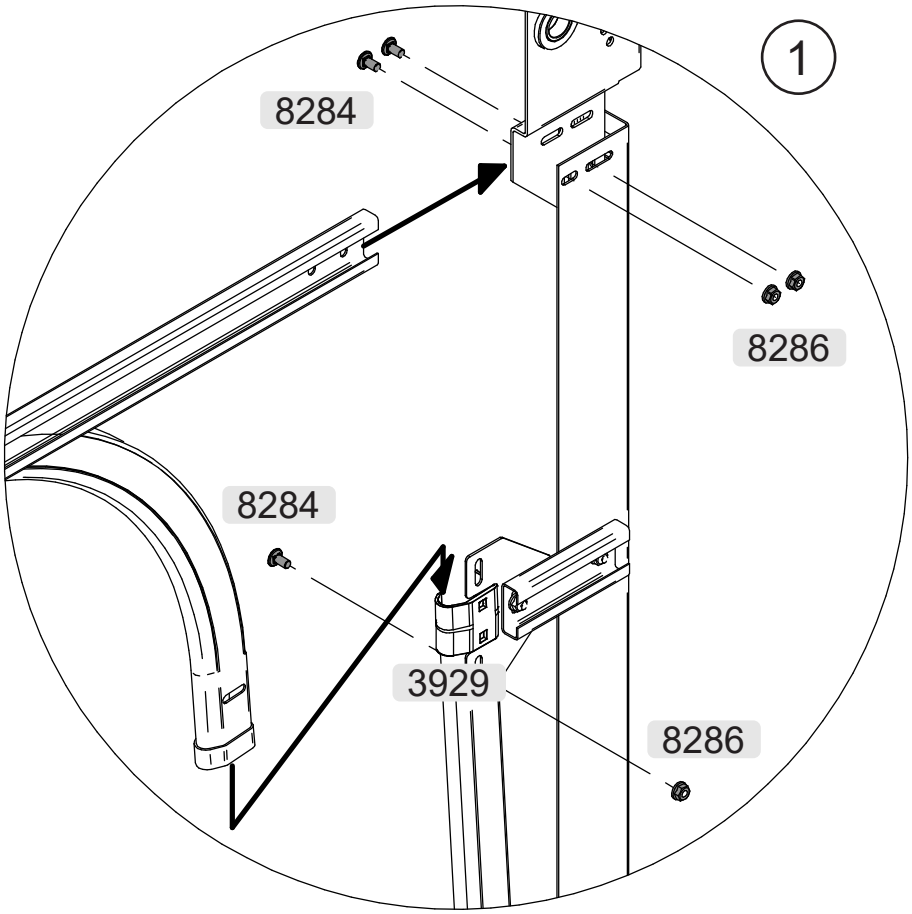
1
8284
8286
8284
3929
8286

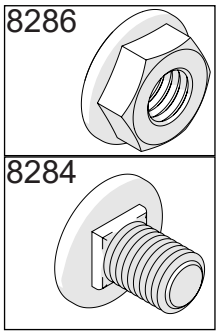
8286
8284

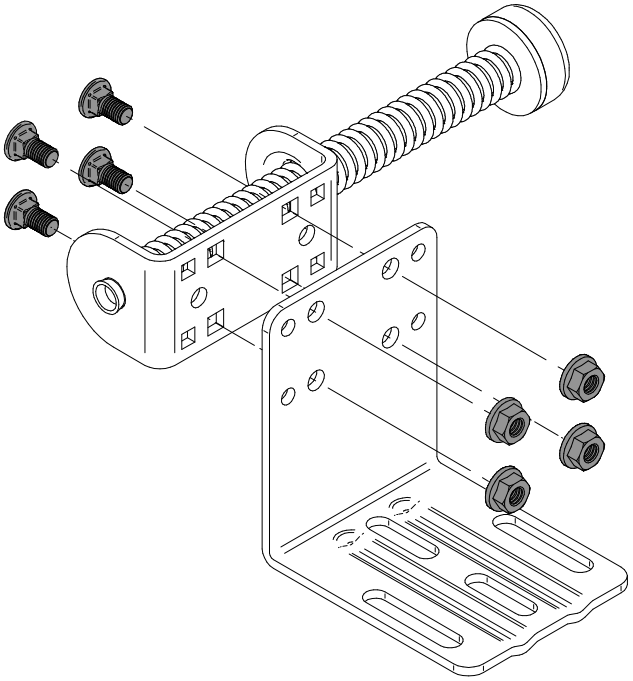

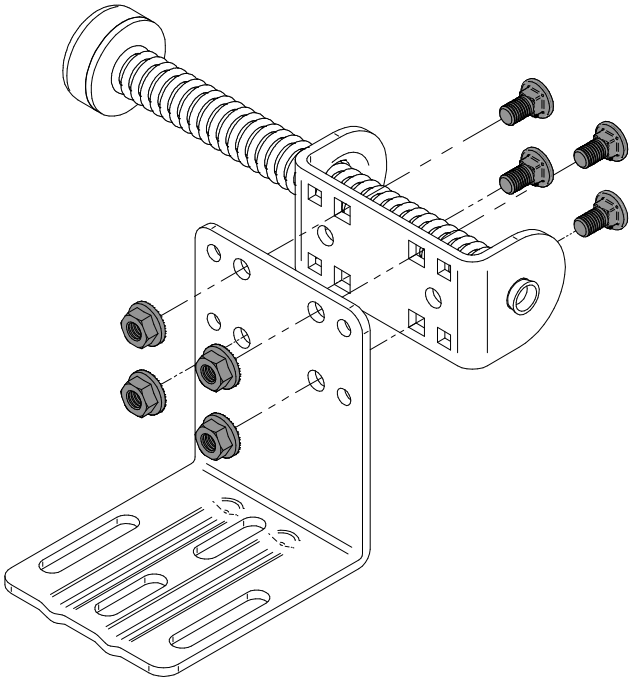

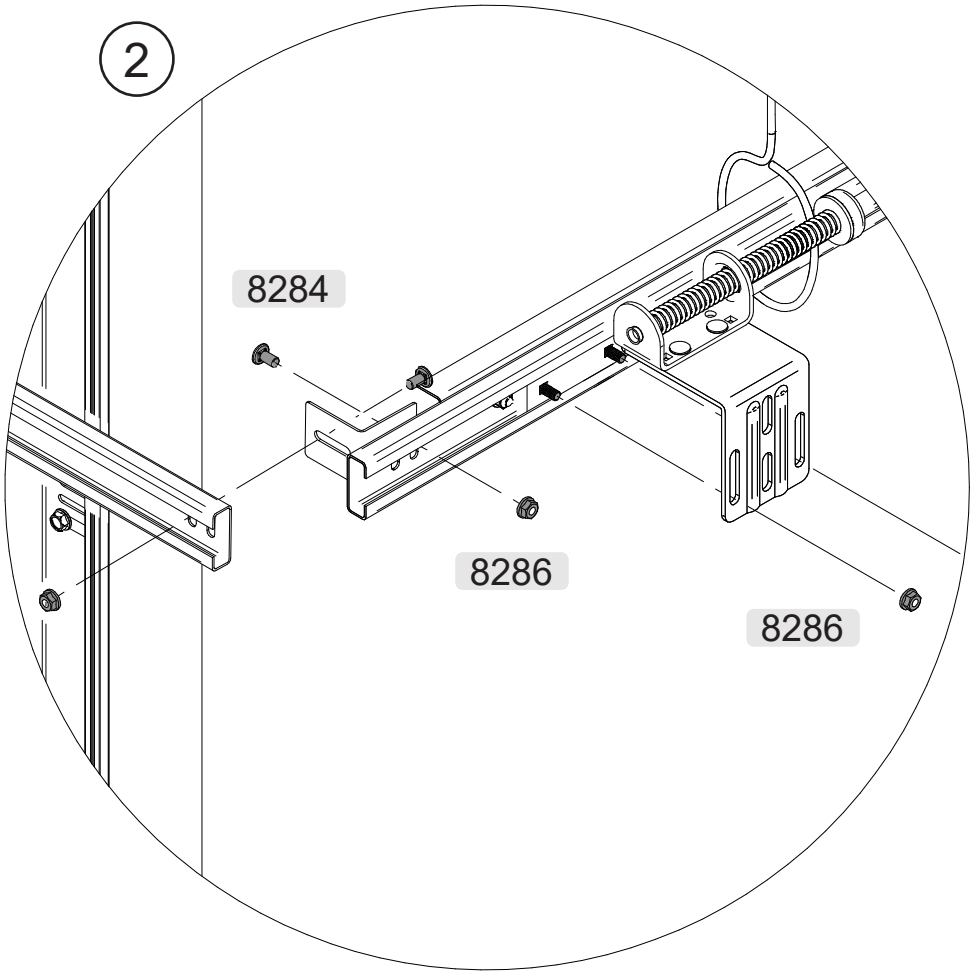
2
8284
8286
8286

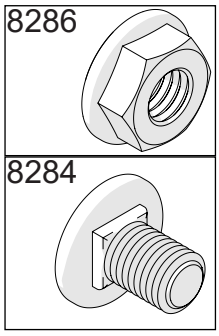
8286
8284

Following the roof
Daklijn volgend
Dachfolge
Avec Pente

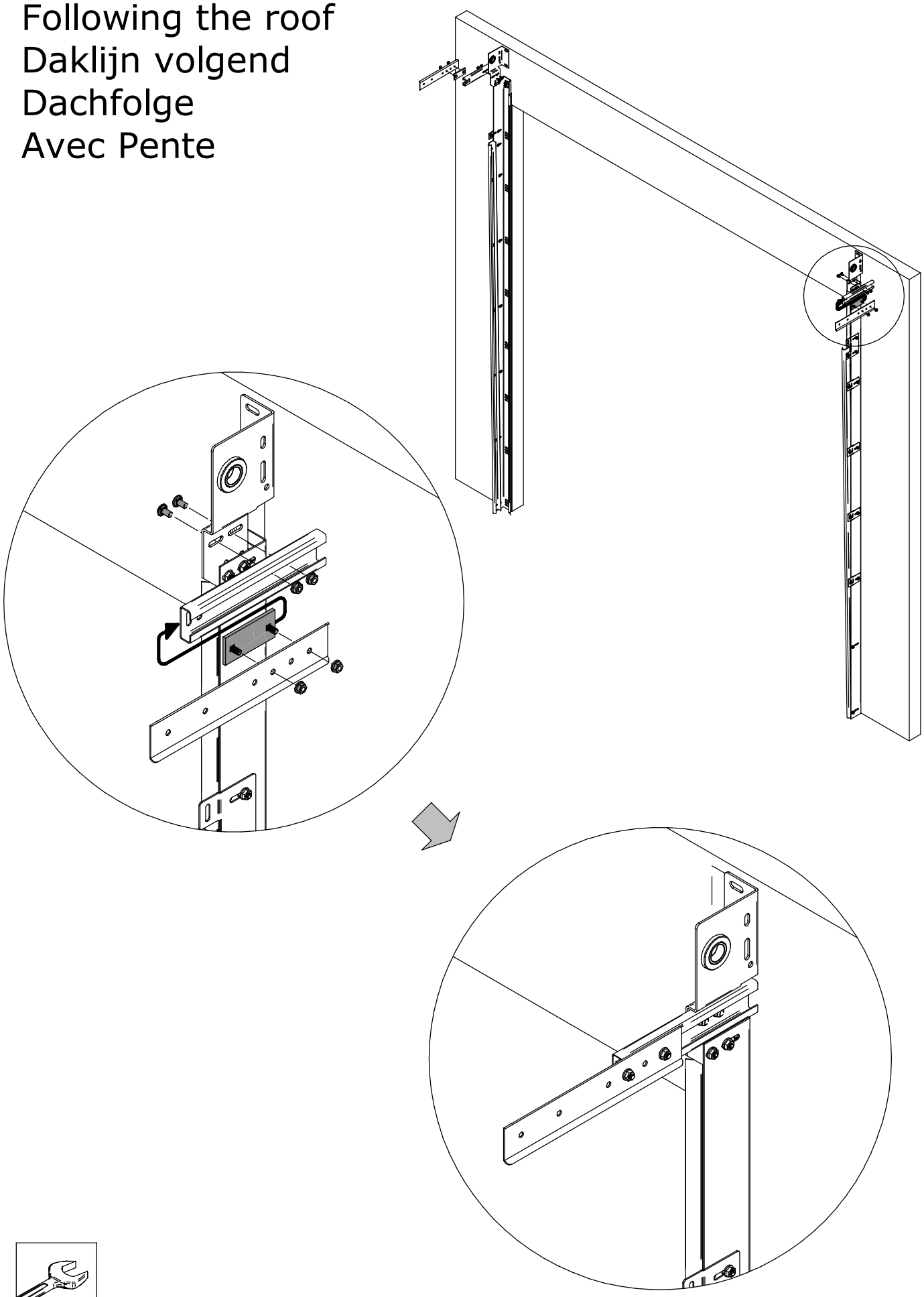

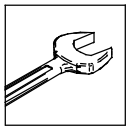

Following the roof
Daklijn volgend
Dachfolge
Avec Pente

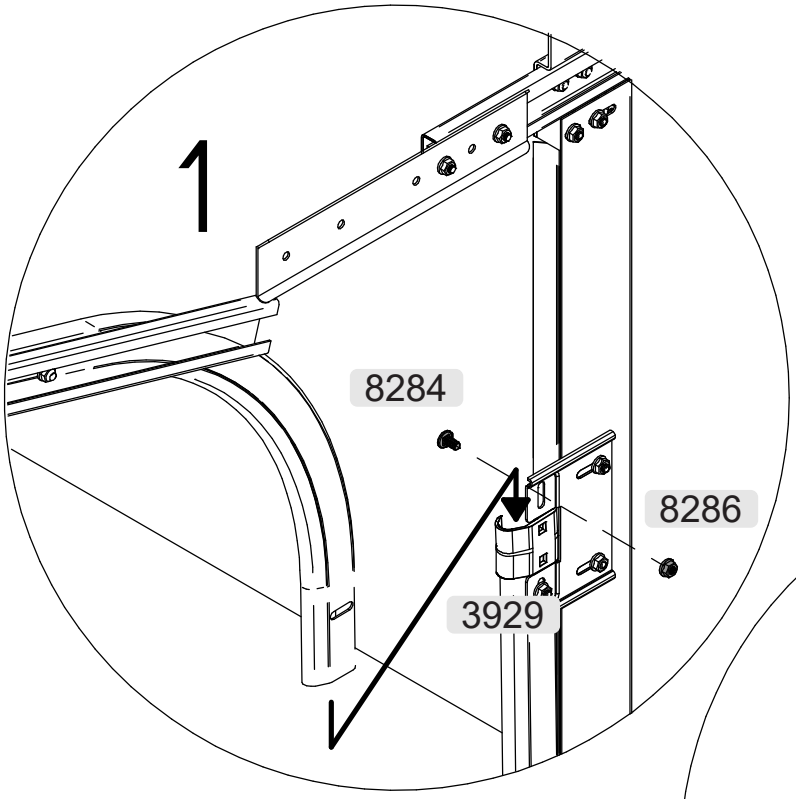

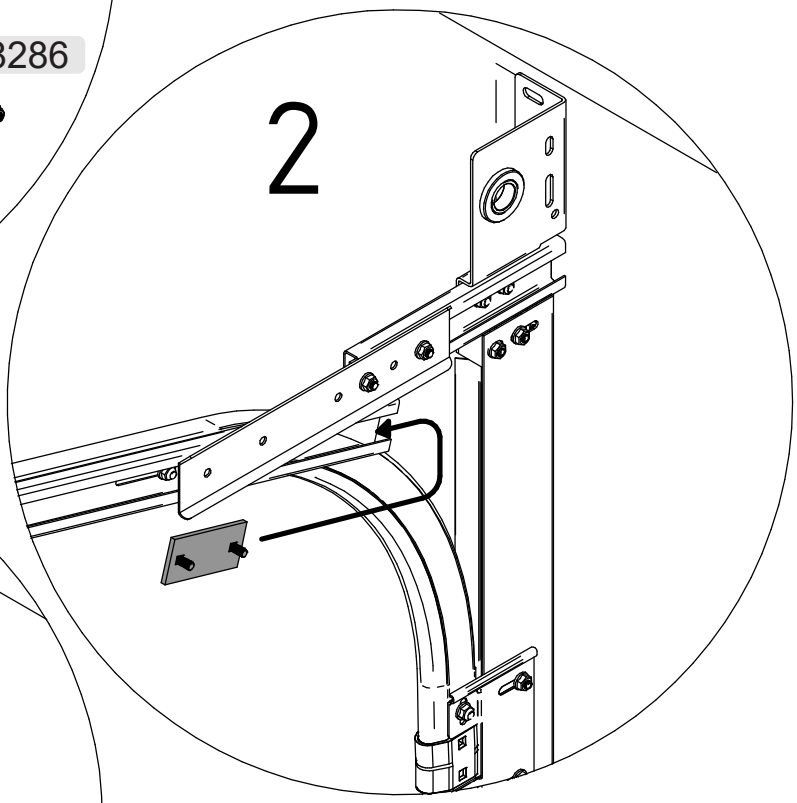

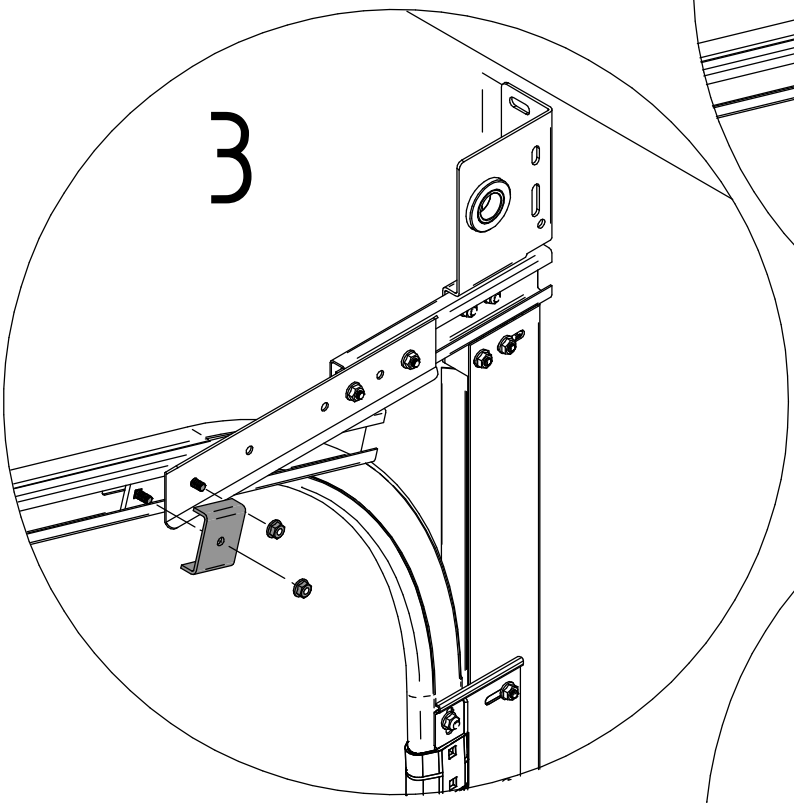

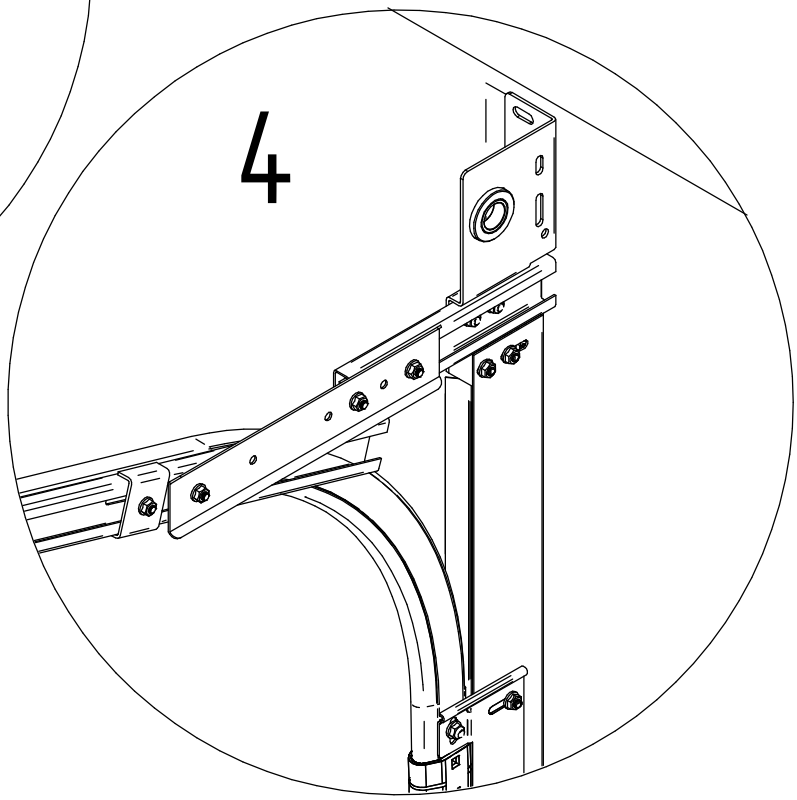

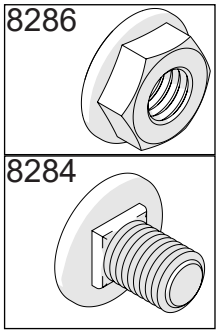

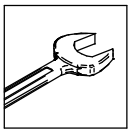

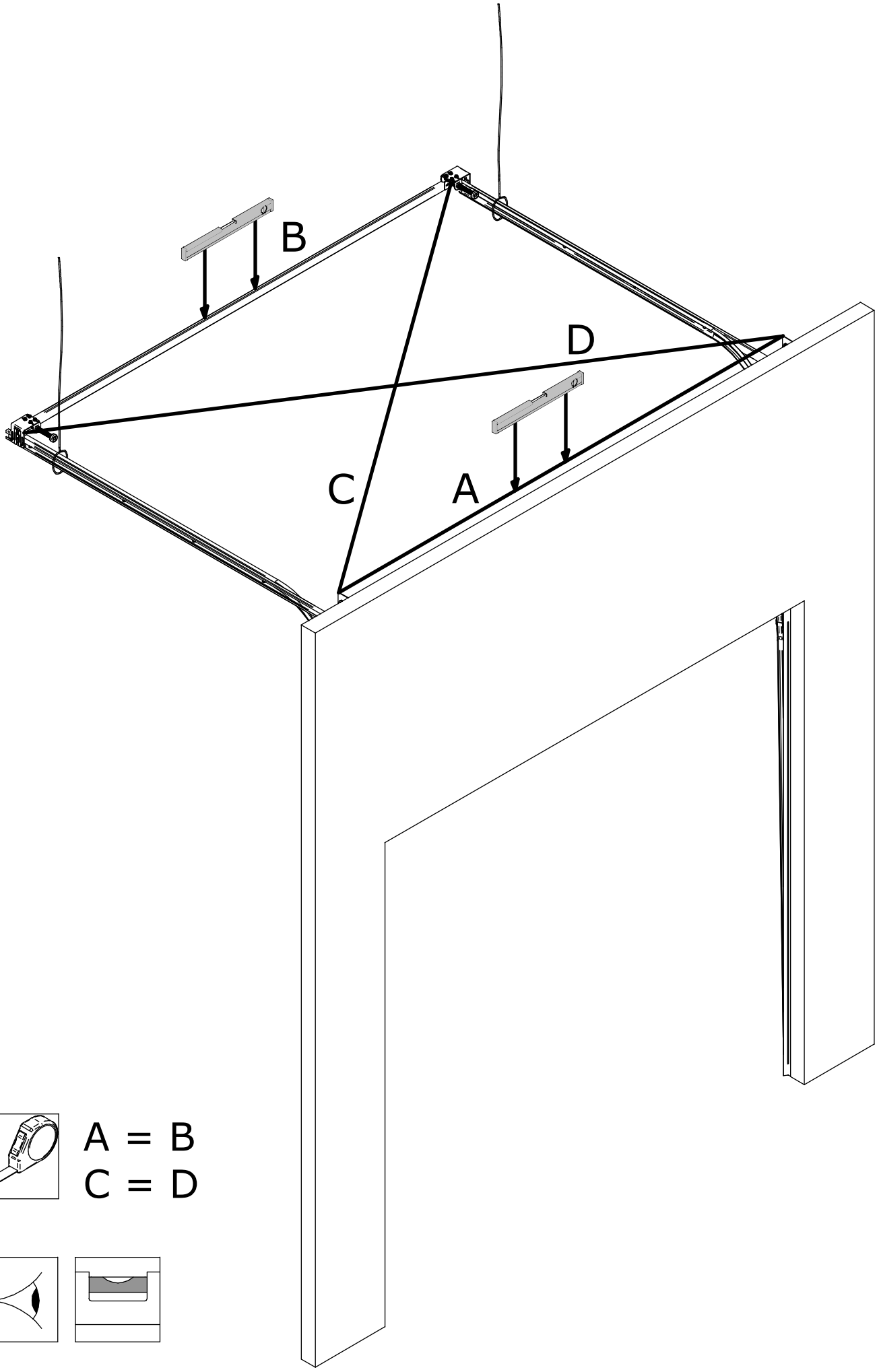

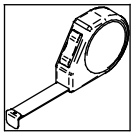

A = B
C = D

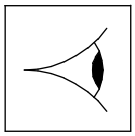

HS

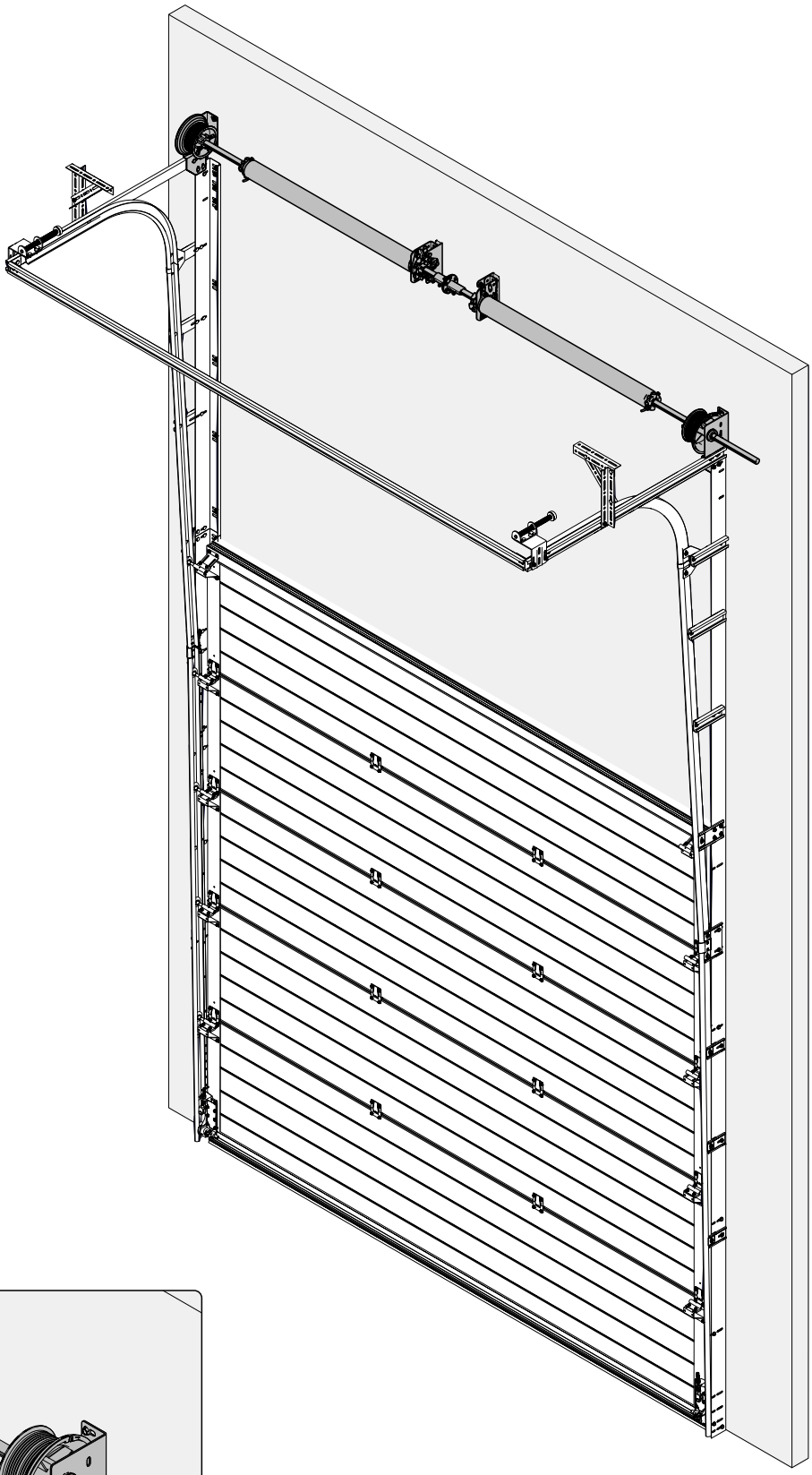

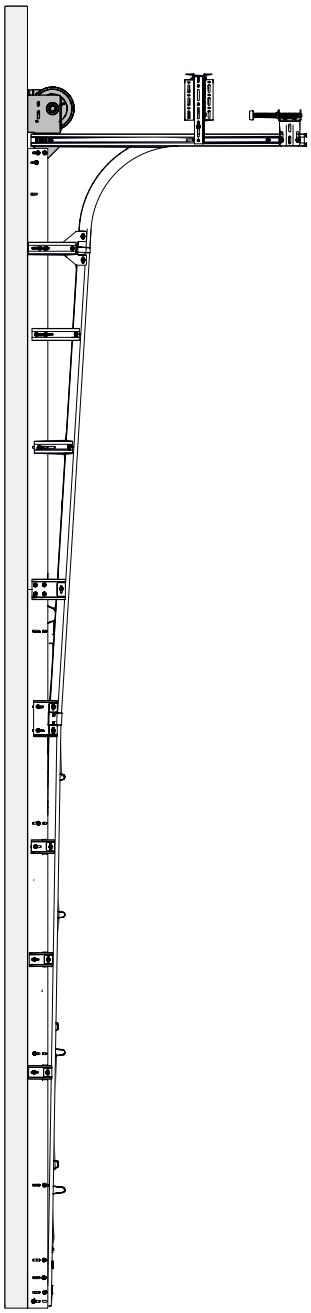

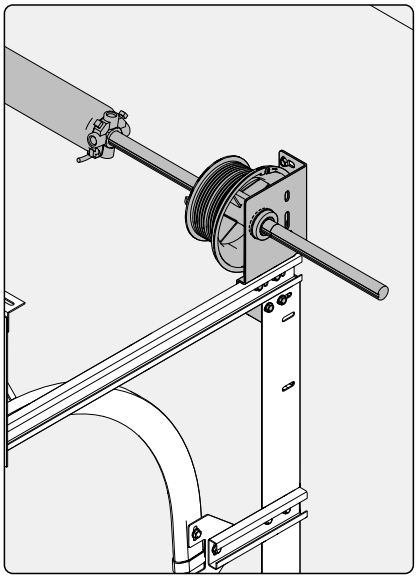

HSK Standaard / Standard / Au linteau

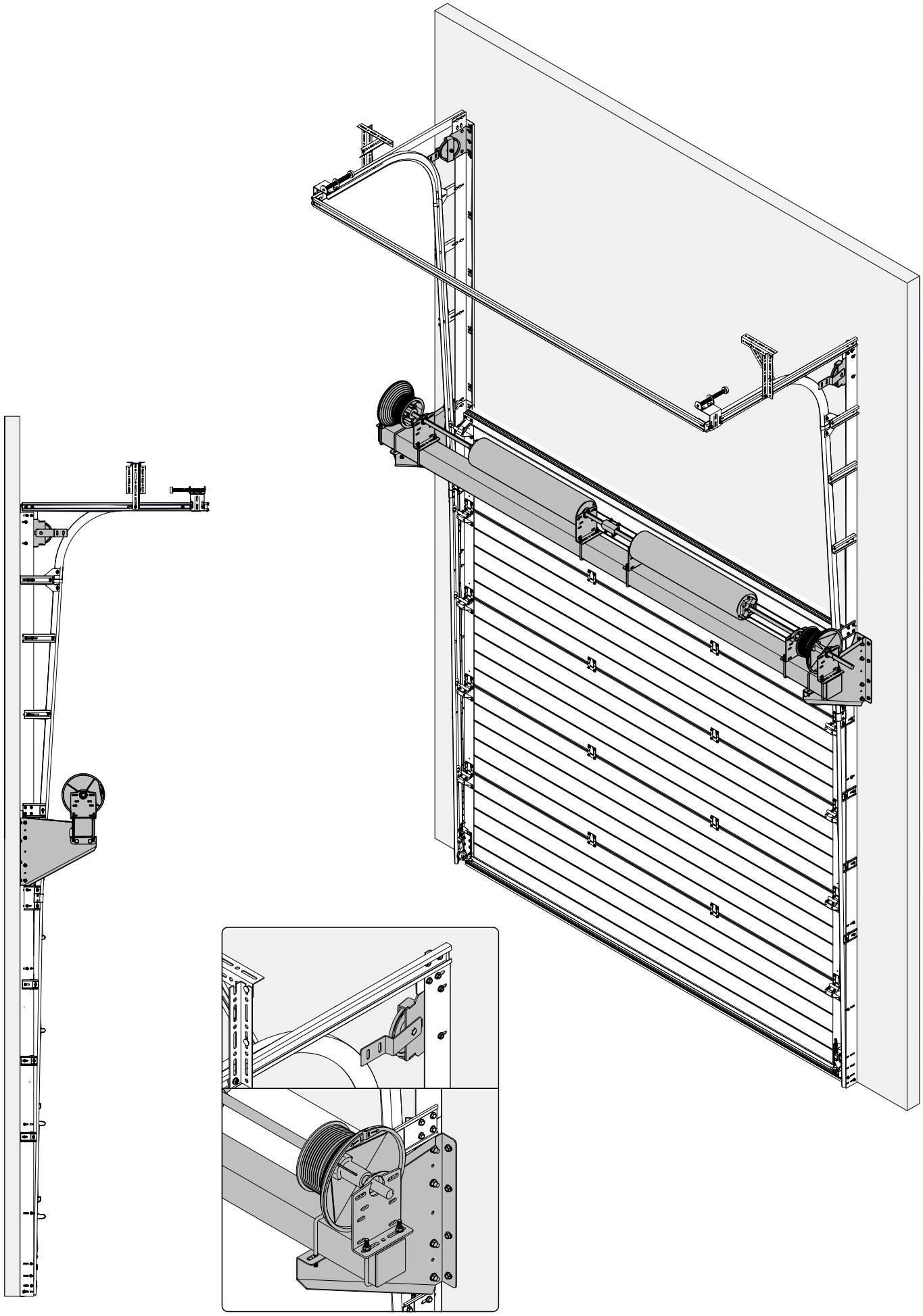

HSK SBD position

2 Springs + 4 Springs outside springs	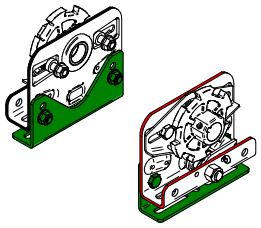	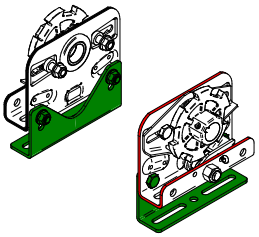	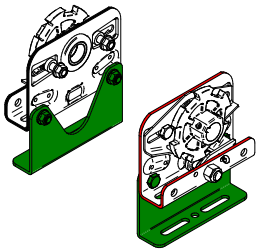
	111 - 3164	127 - 3164	152 - 3165

4 Springs inside springs	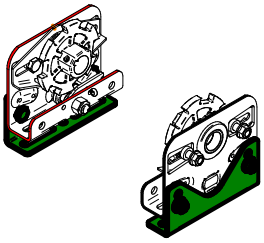	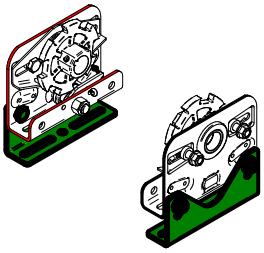	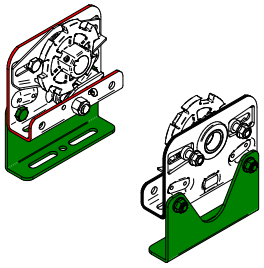
	111 - 3164	127 - 3164	152 - 3165

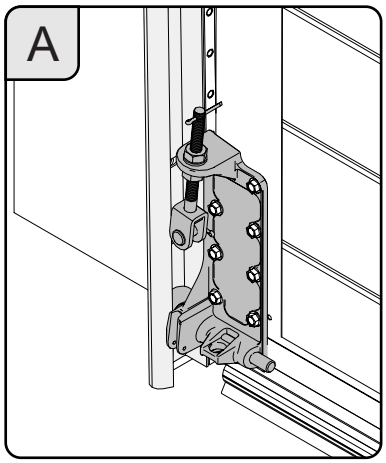
A

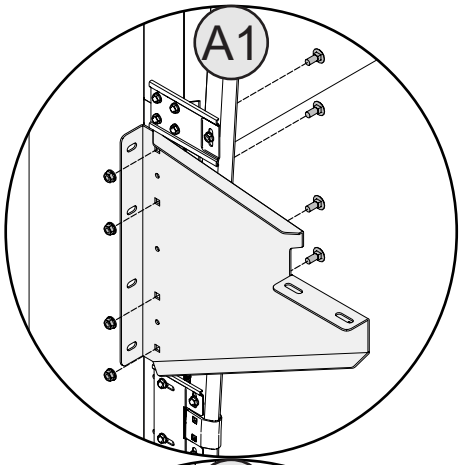
A1

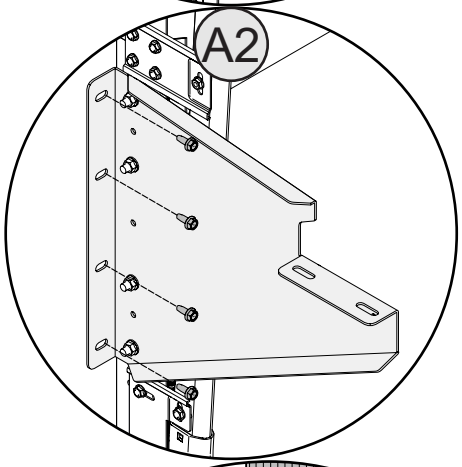
A2

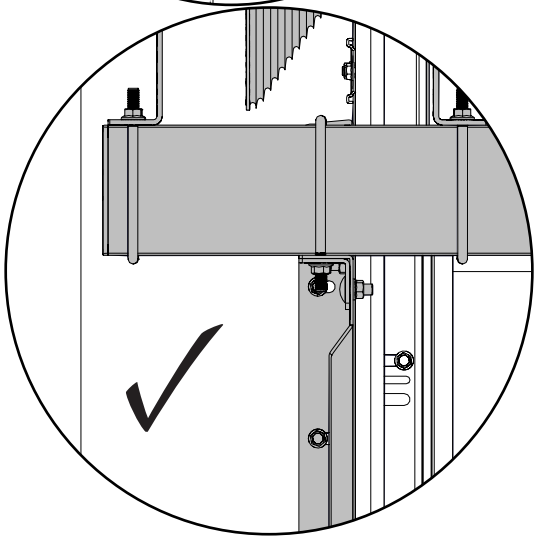

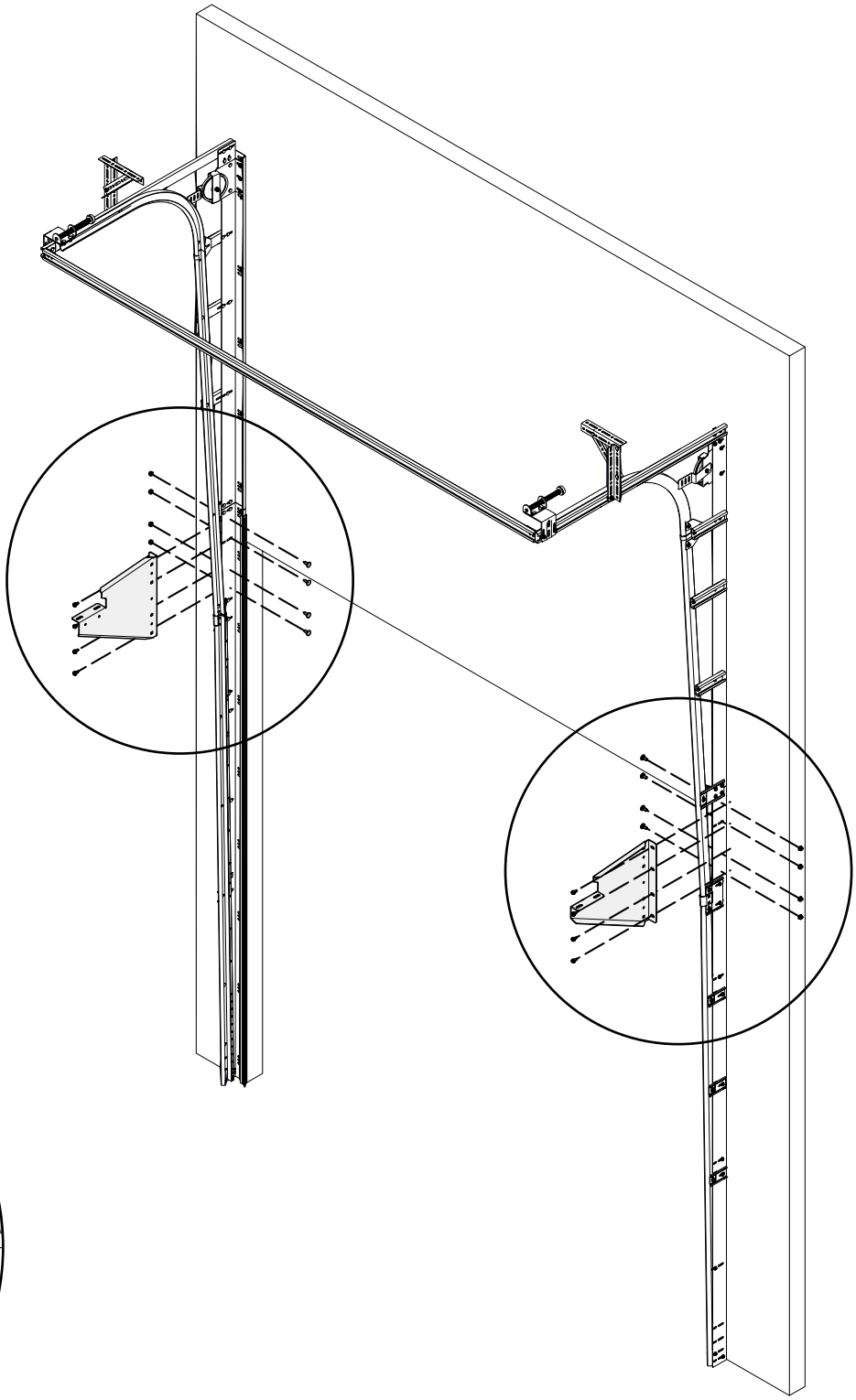

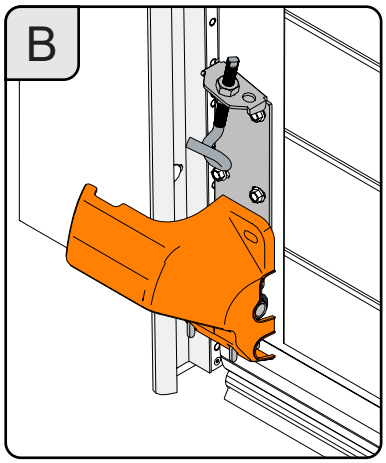
B

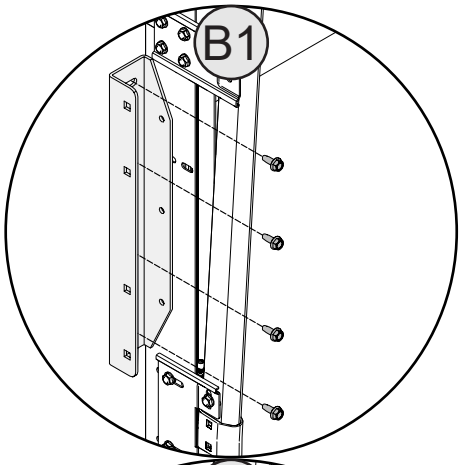
B1

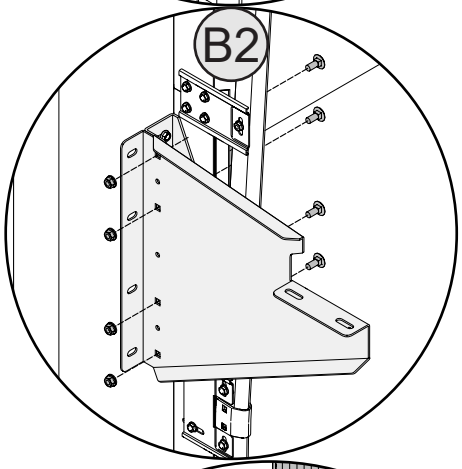
B2

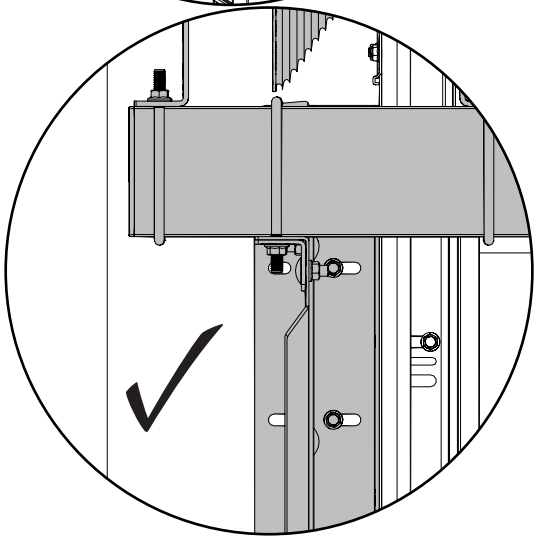

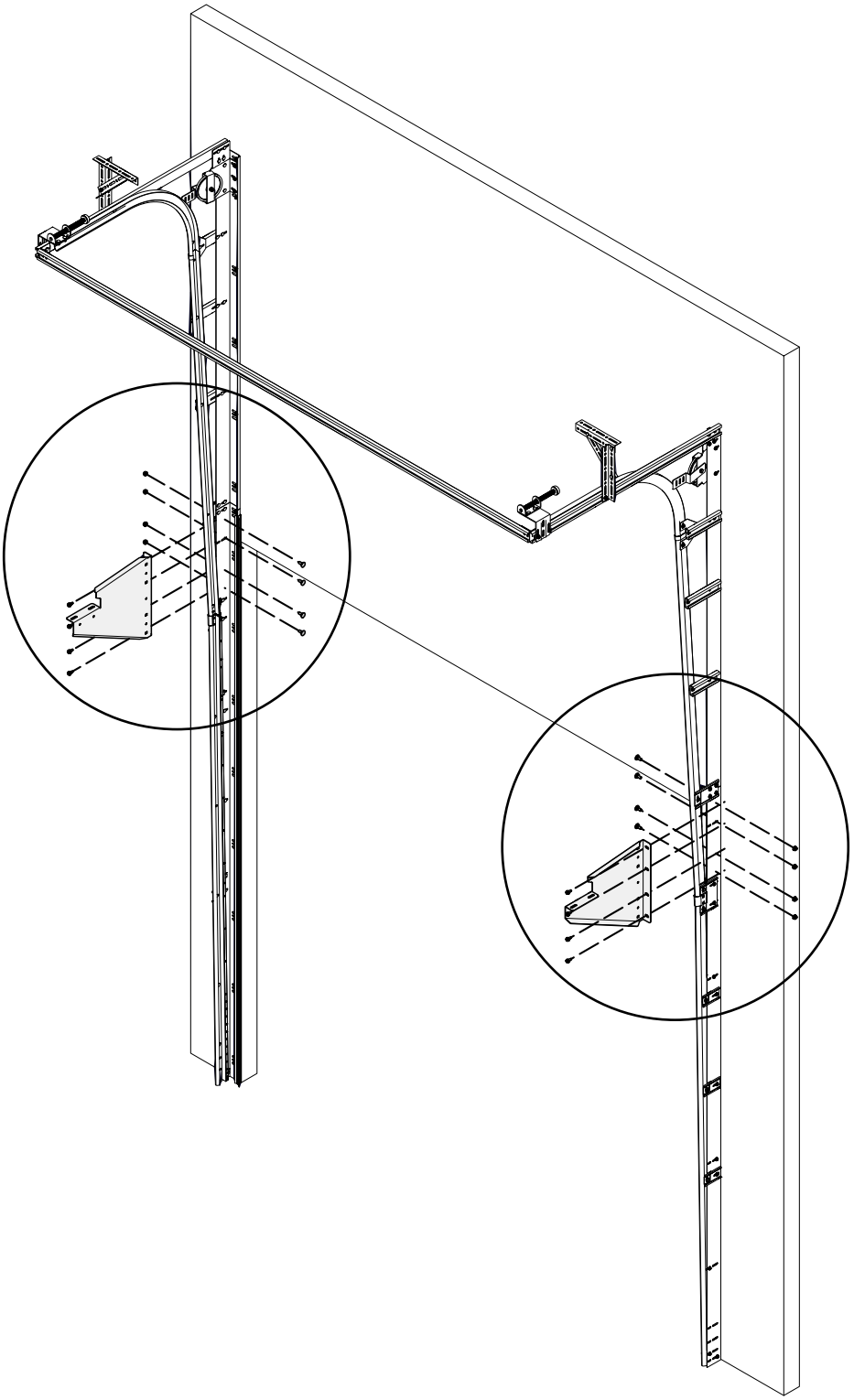

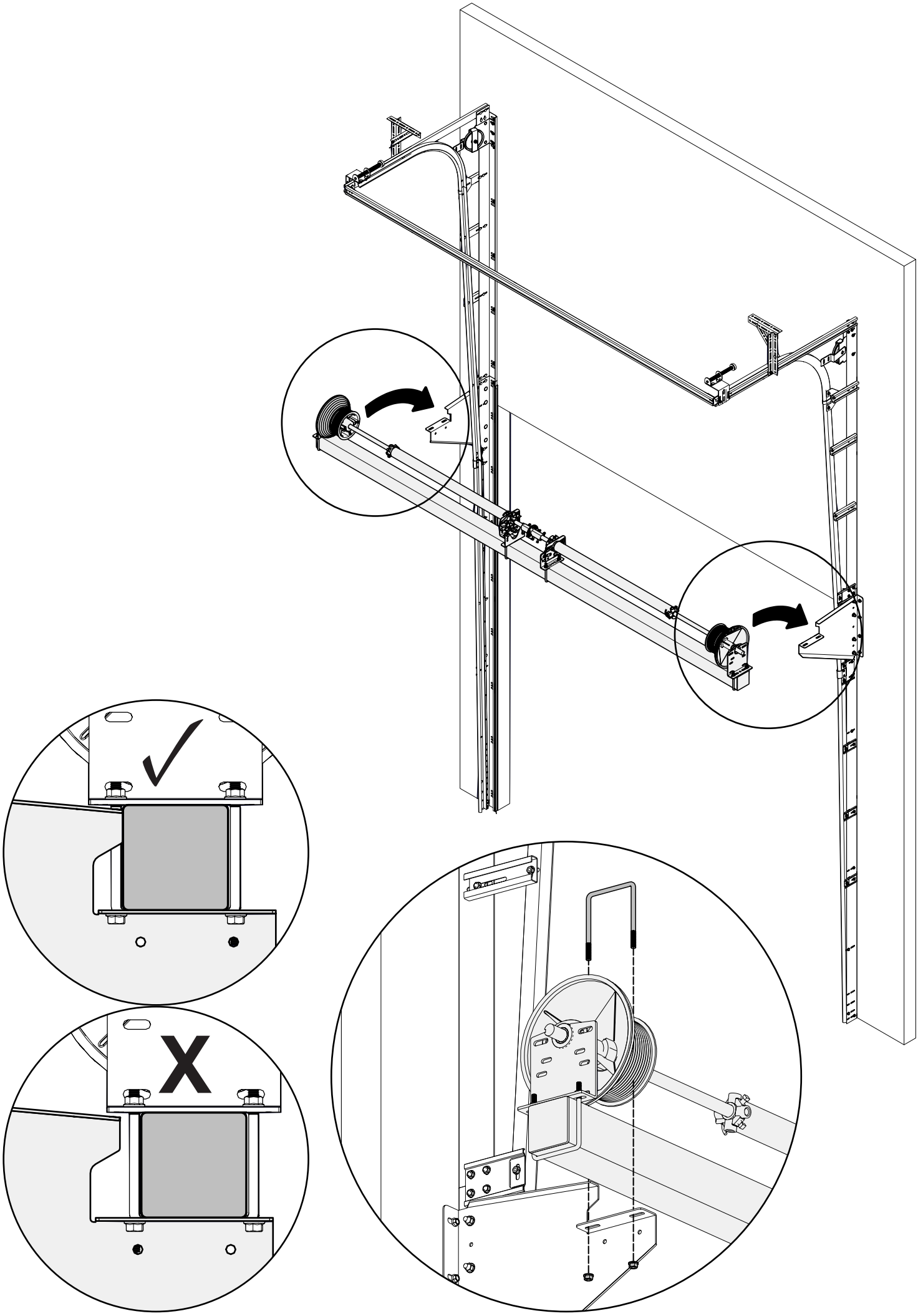
X

HSK Top

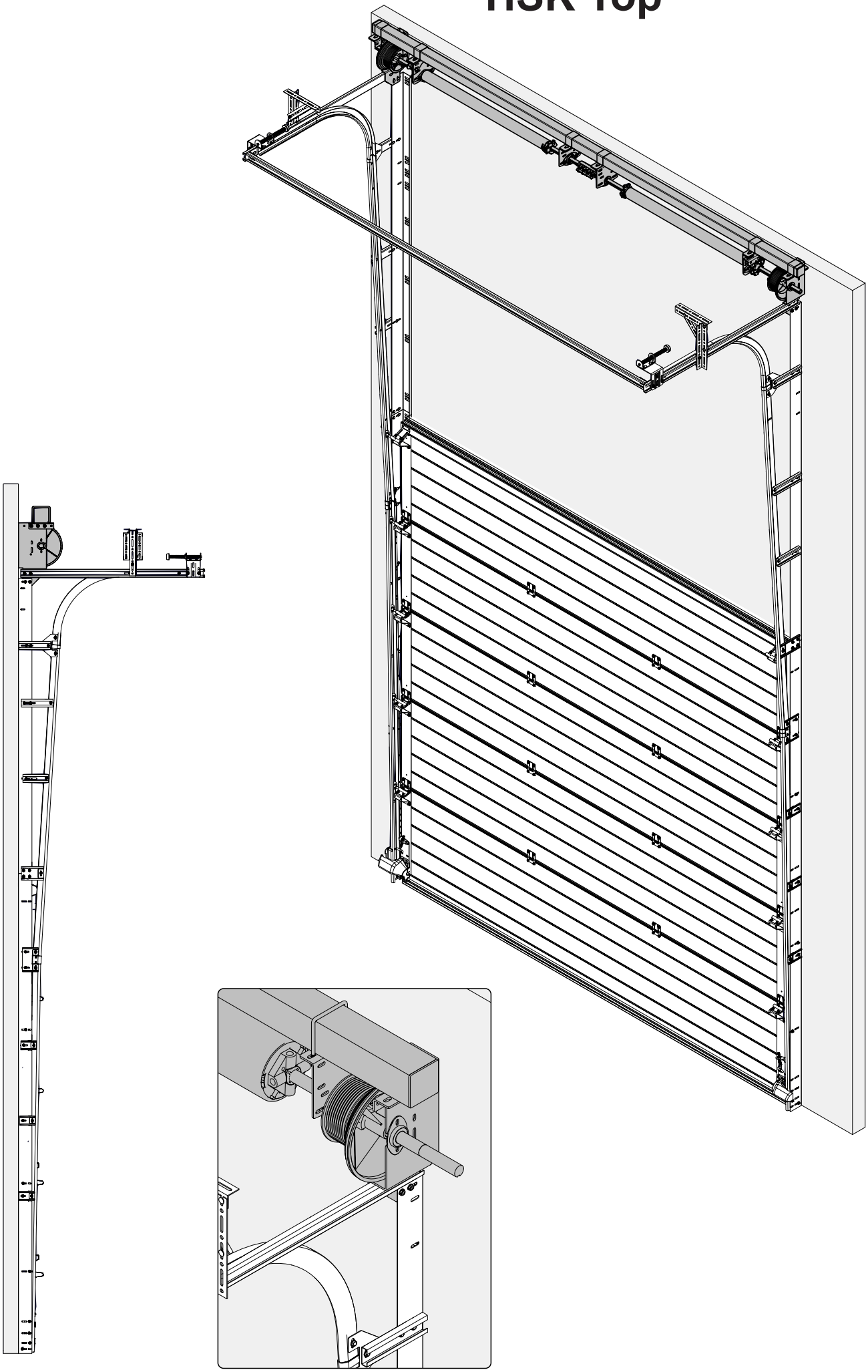

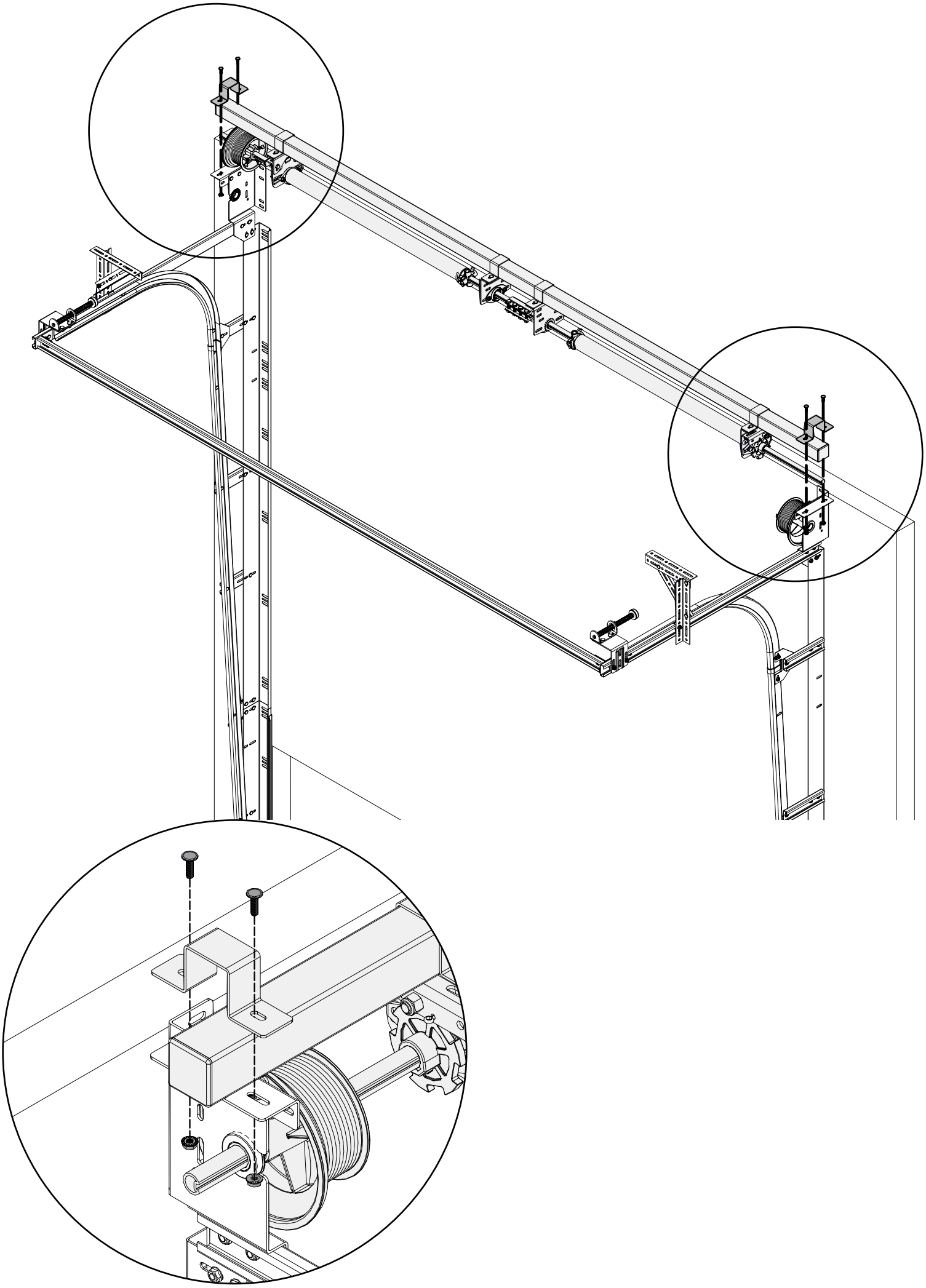

HSK Buitenom / Aussen / Outside / Au linteau câble à l éxt

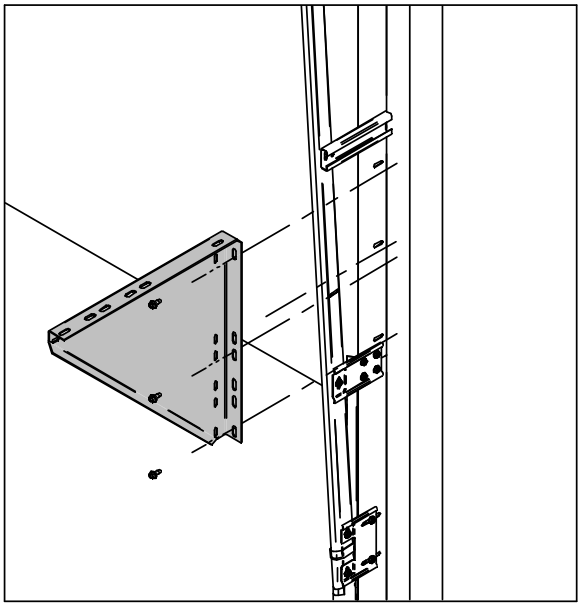

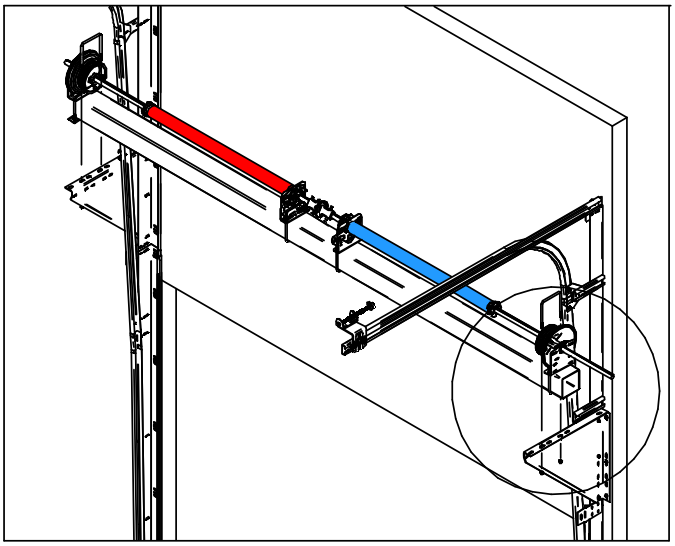

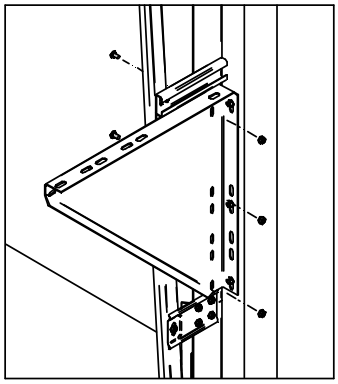

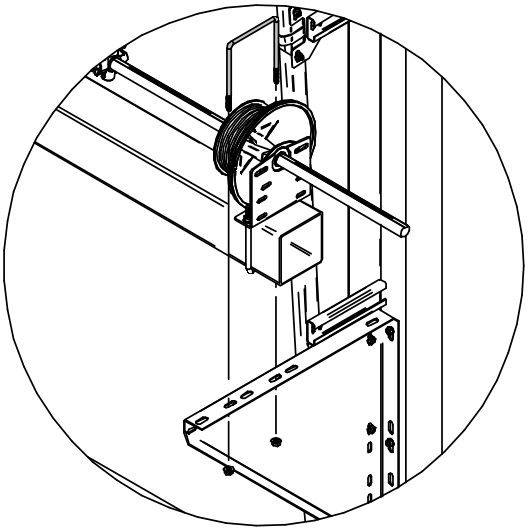

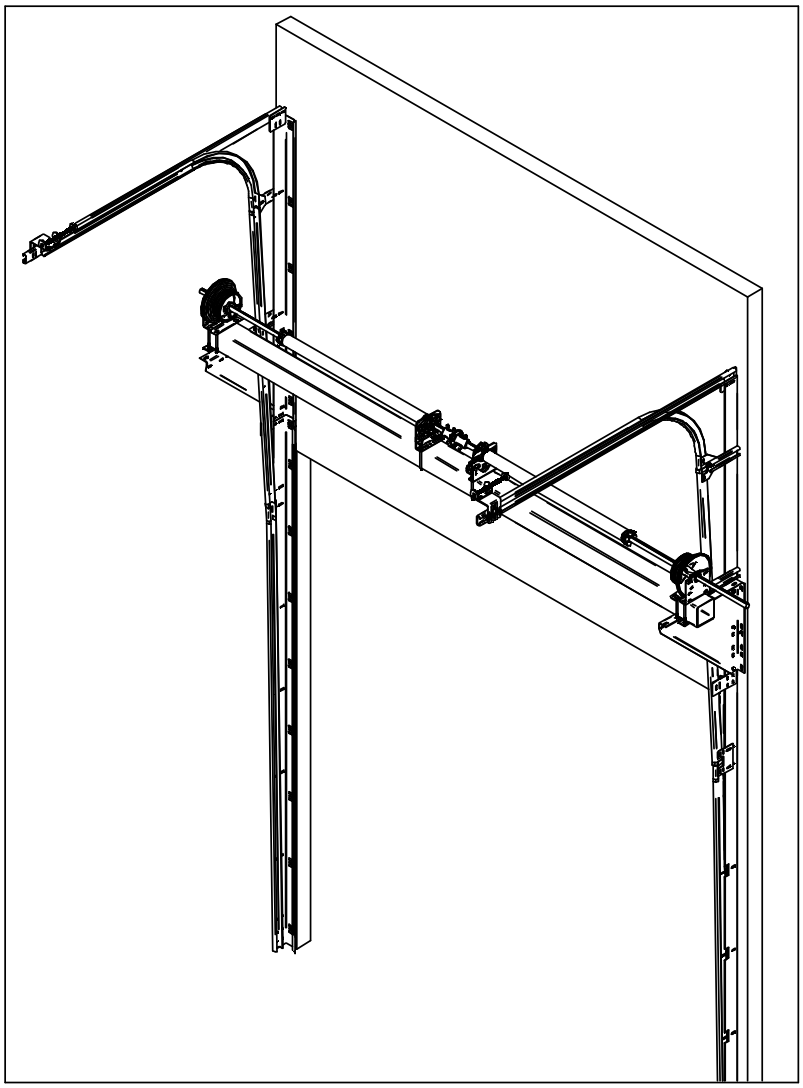

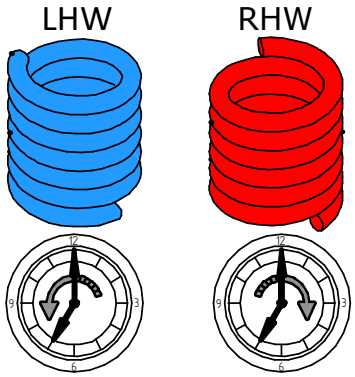

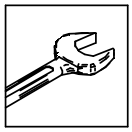

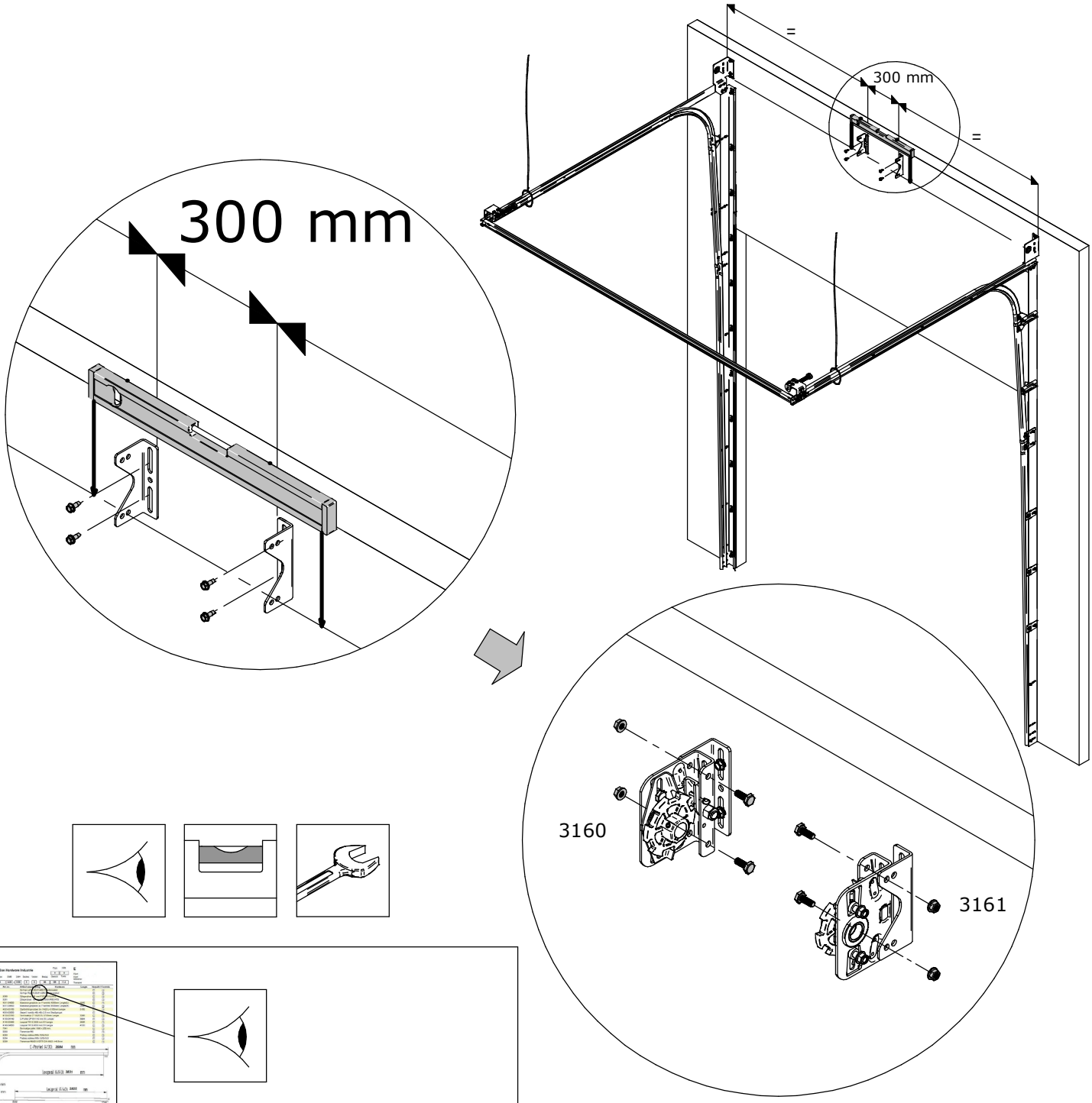
300 mm
=
300 mm
=
3160
3161

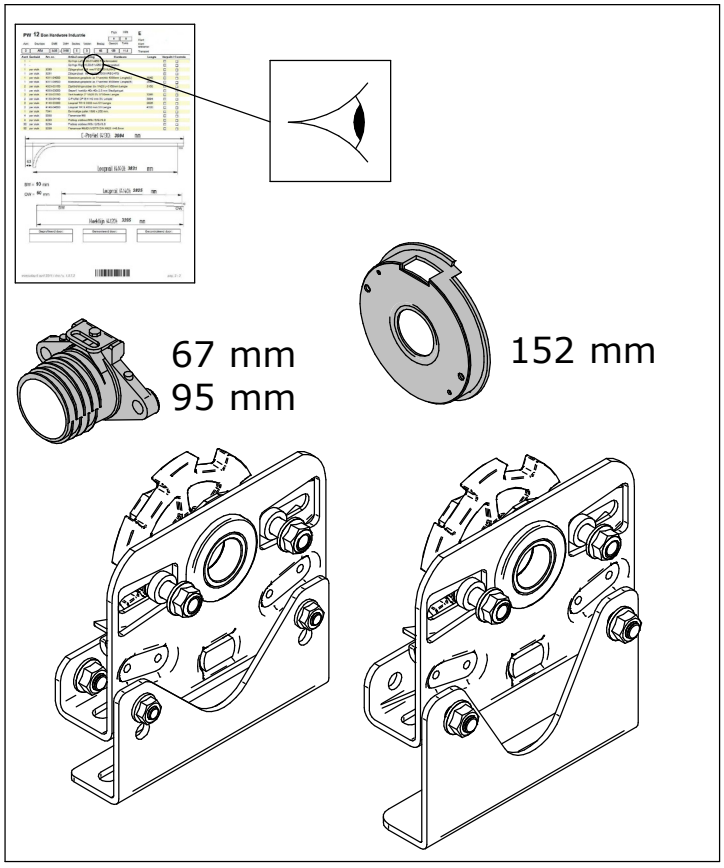
67 mm
95 mm
152 mm

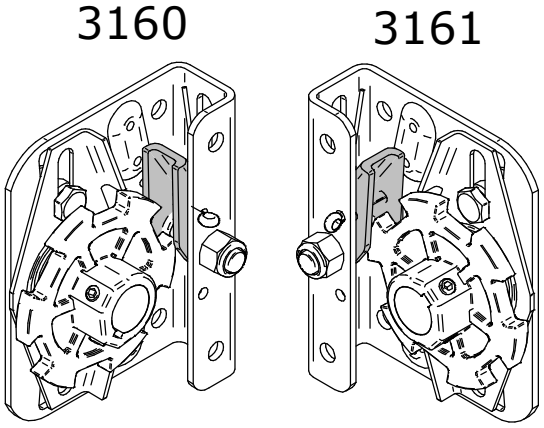
3160
3161

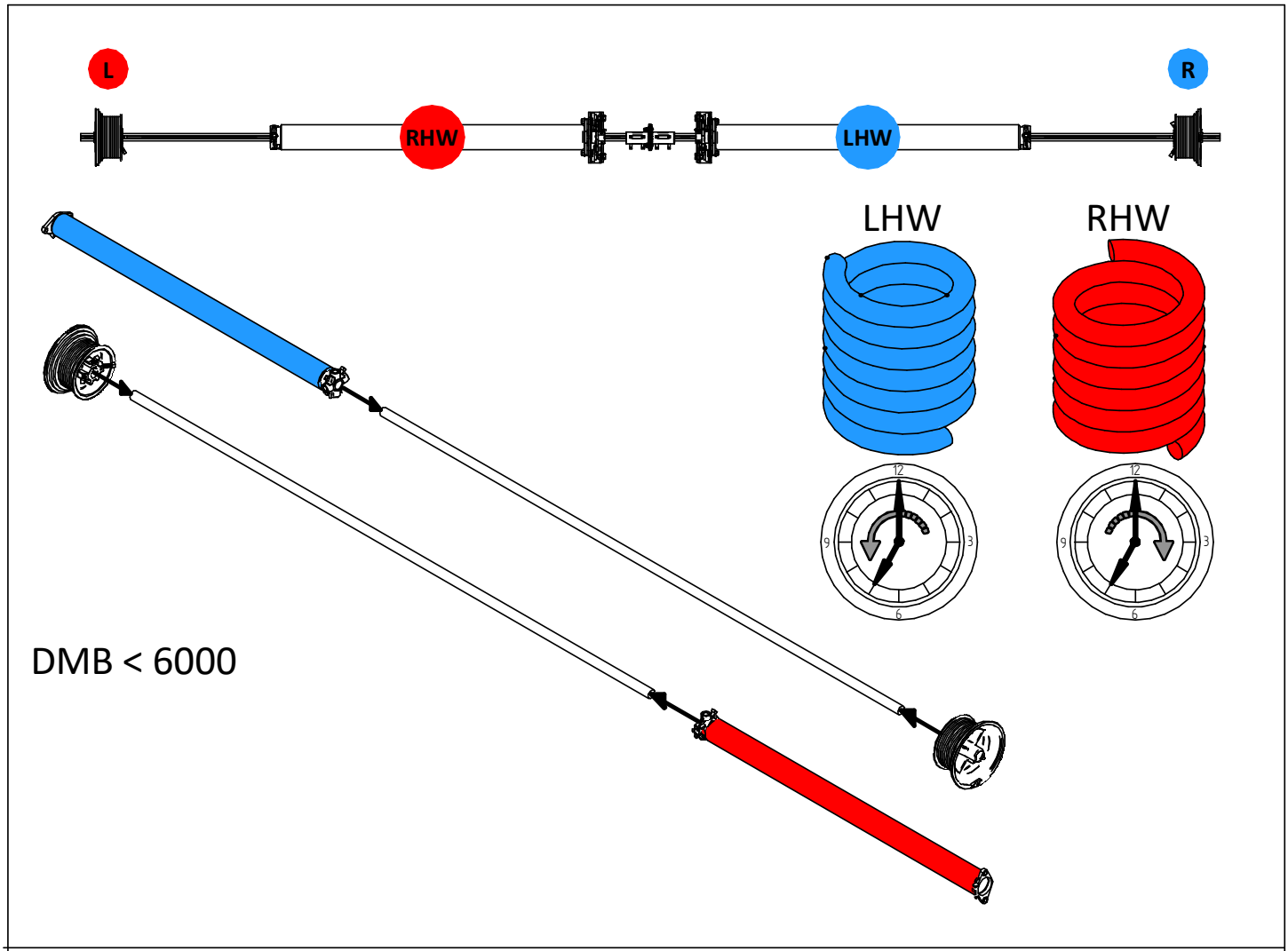
L
R
RHW
LHW
LHW
RHW
DMB < 6000

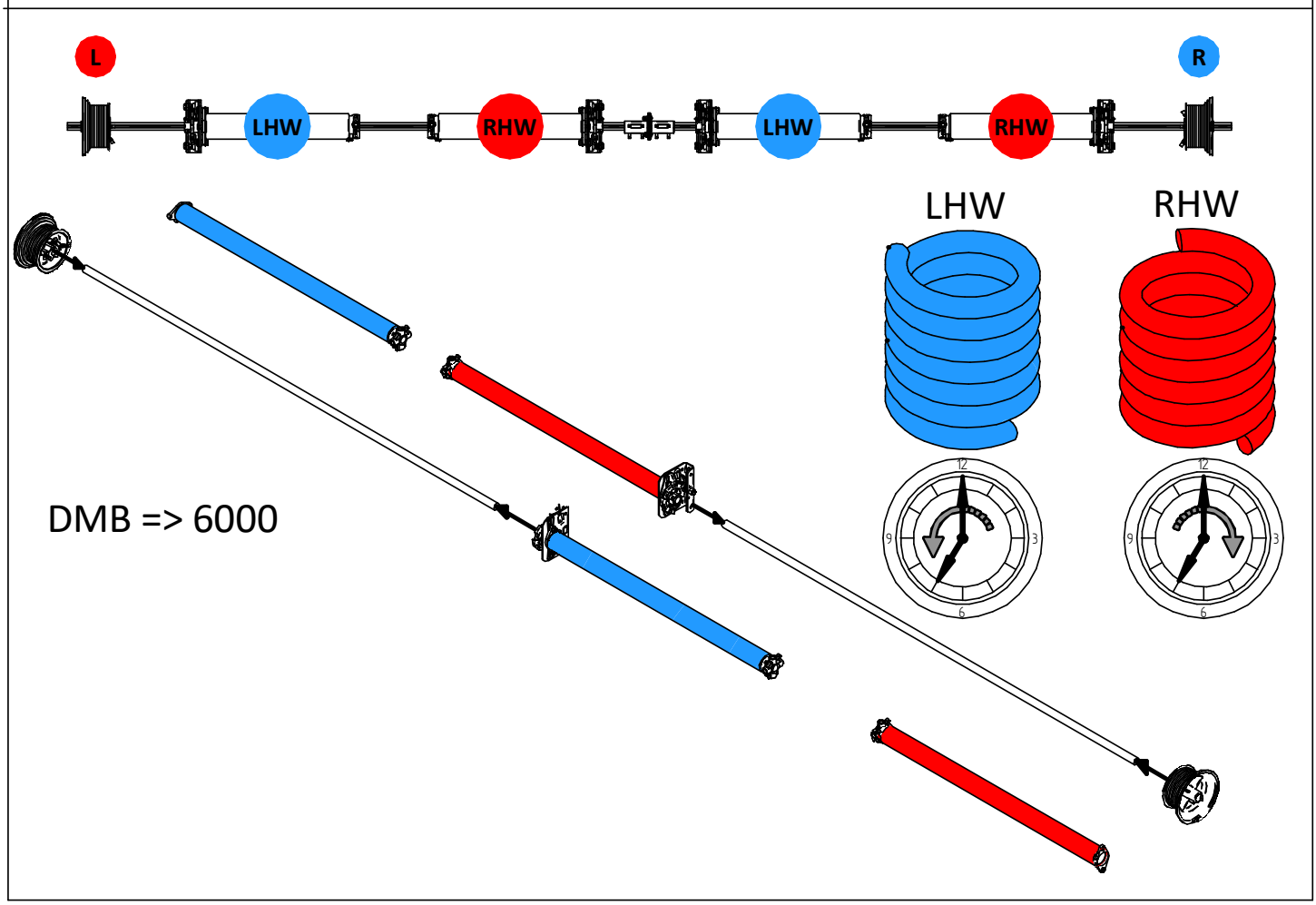
L
R
LHW
RHW
LHW
RHW
LHW
RHW
DMB => 6000

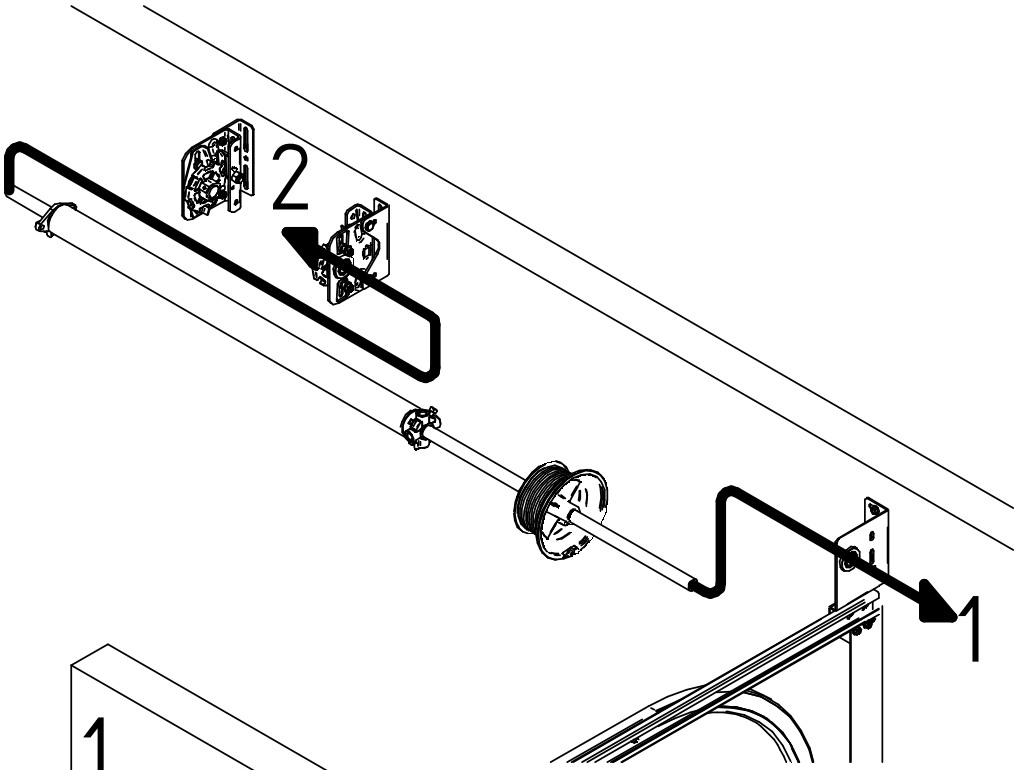
2
1

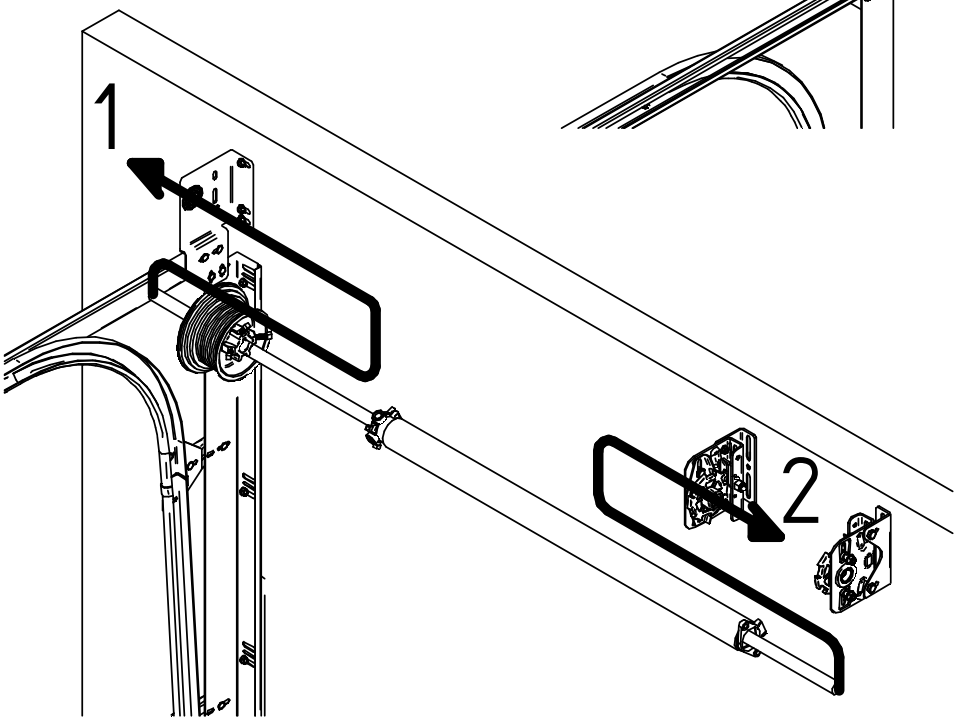
1
2

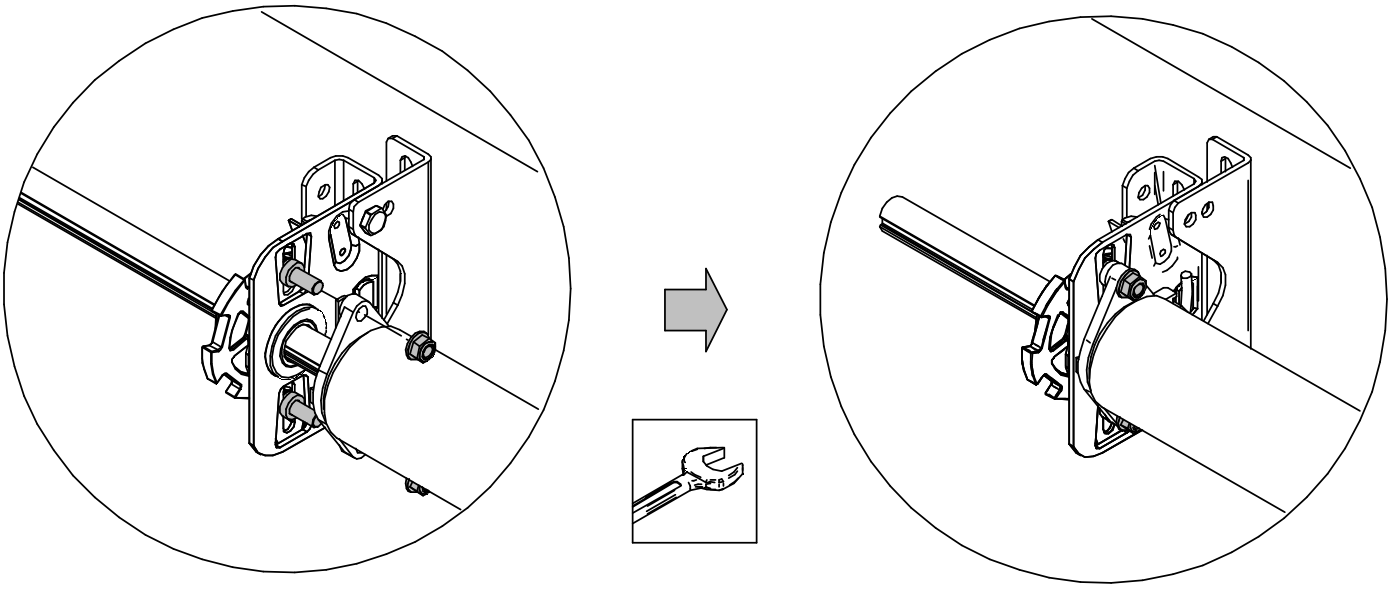

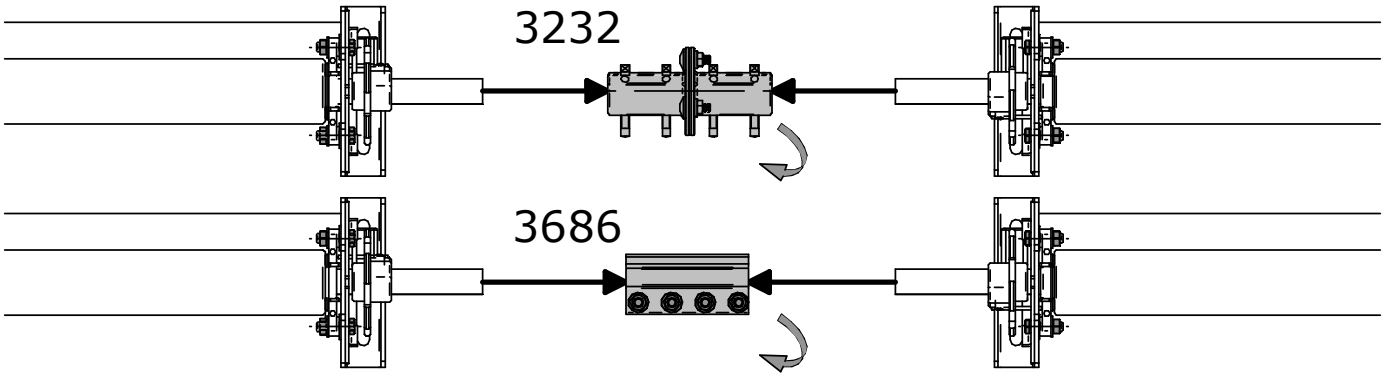
3232
3686

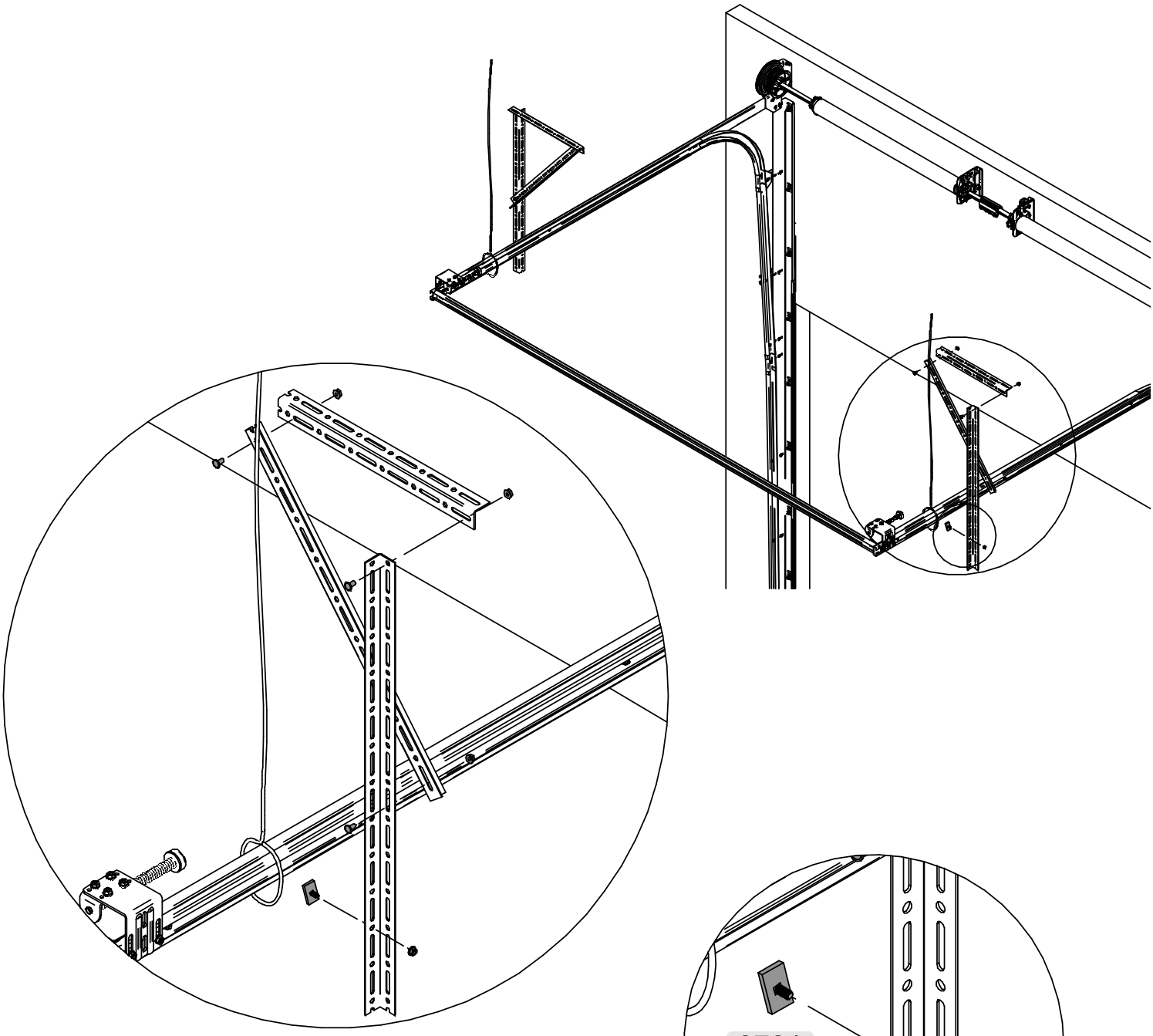

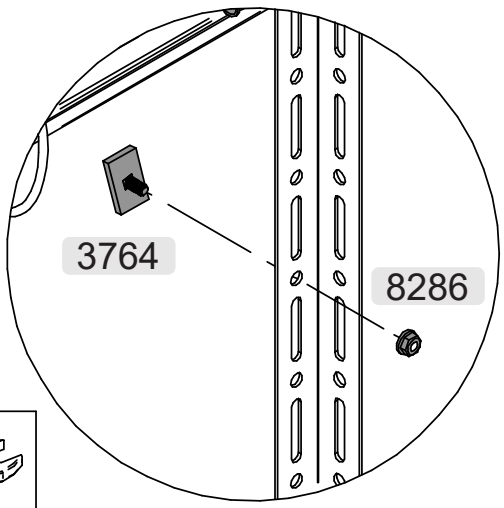
3764
8286

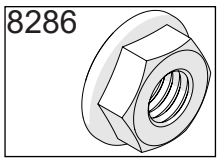
8286

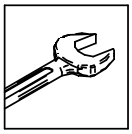

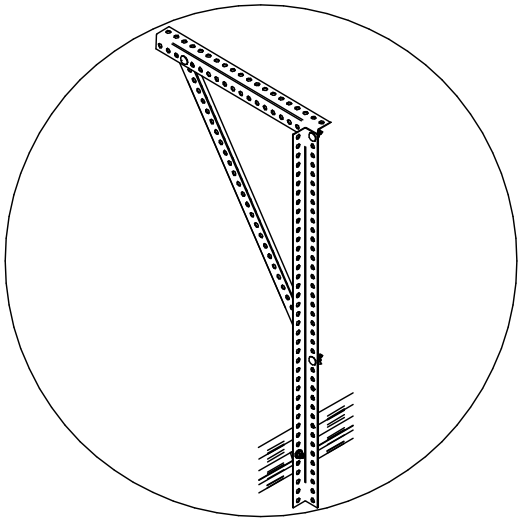

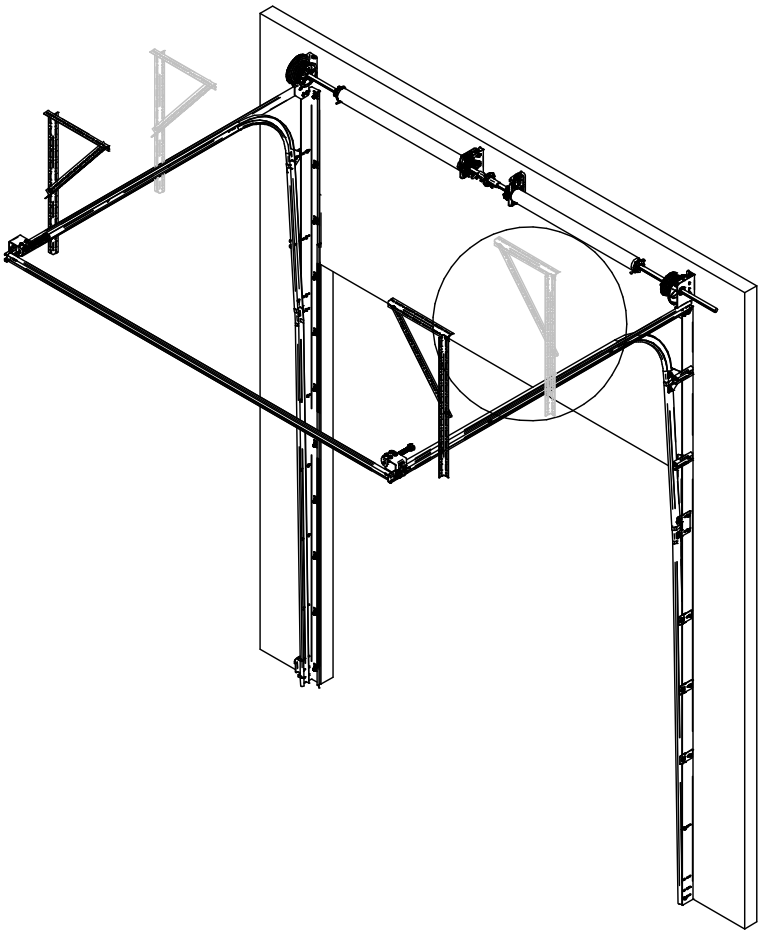

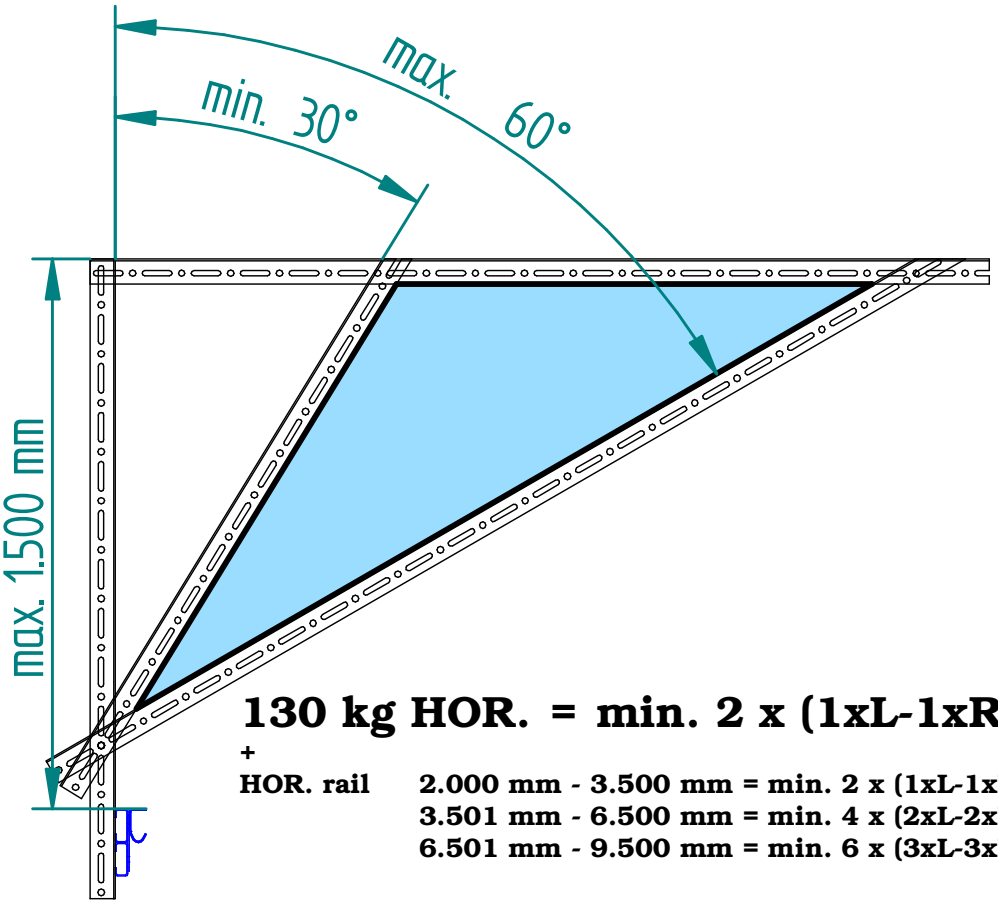

130 kg HOR. = min. 2 x (1xL-1xR)

+

HOR. rail **2.000 mm - 3.500 mm = min. 2 x (1xL-1xR)**
3.501 mm - 6.500 mm = min. 4 x (2xL-2xR)
6.501 mm - 9.500 mm = min. 6 x (3xL-3xR)

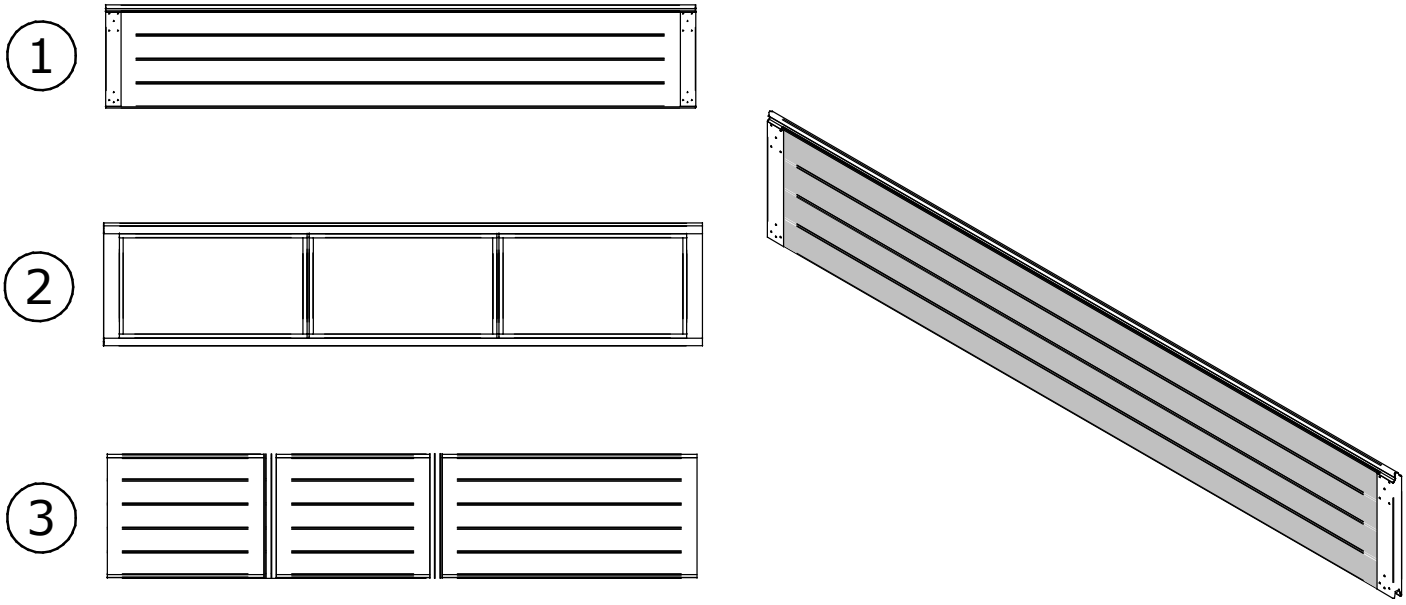
1
2
3

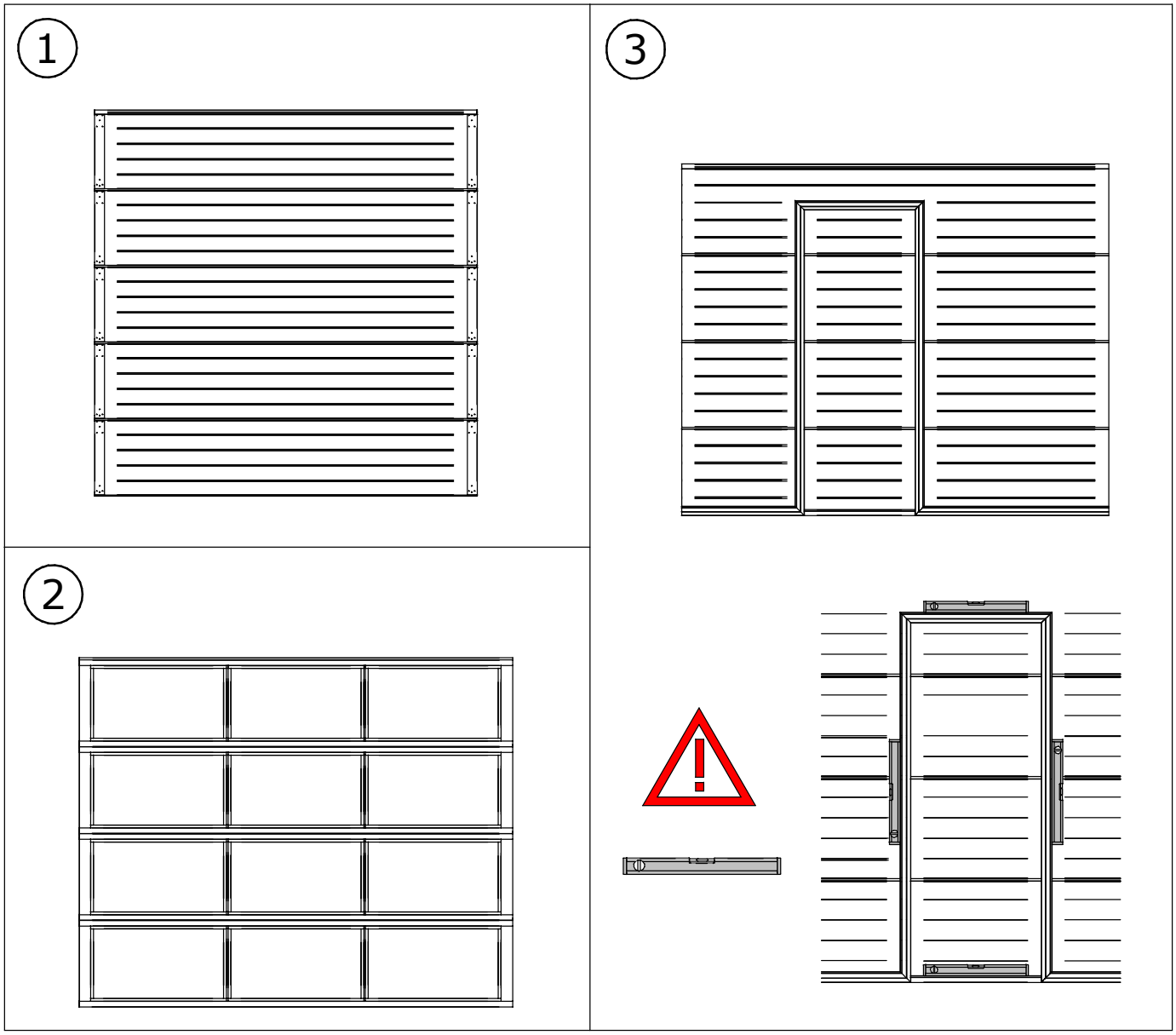
1
2
3

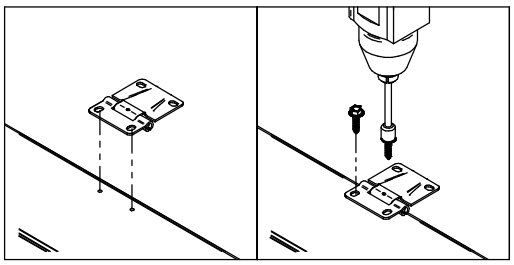

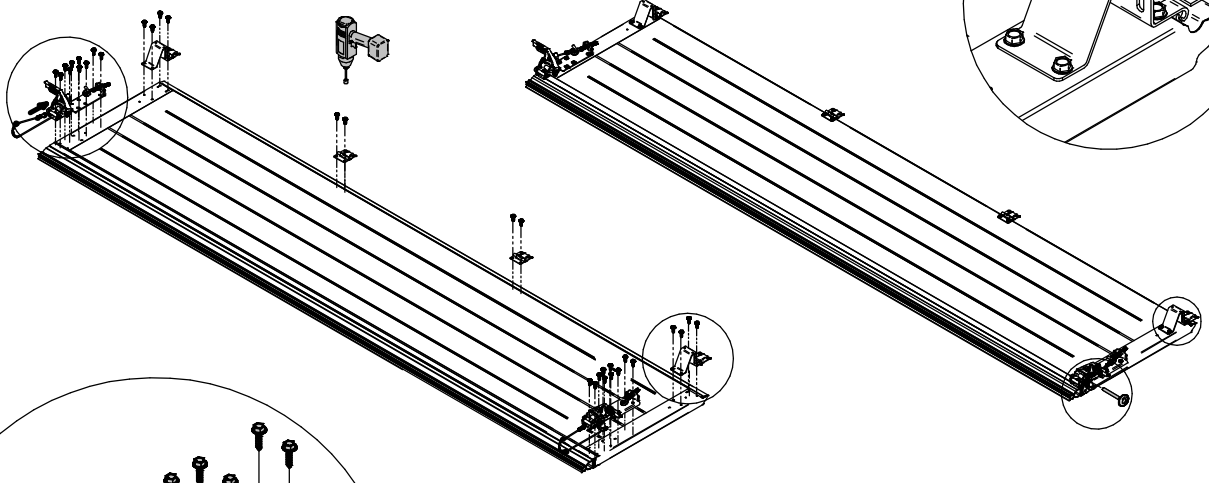

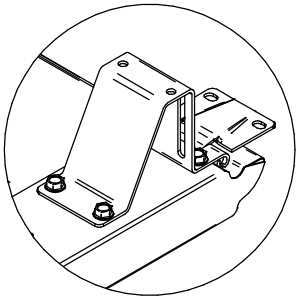

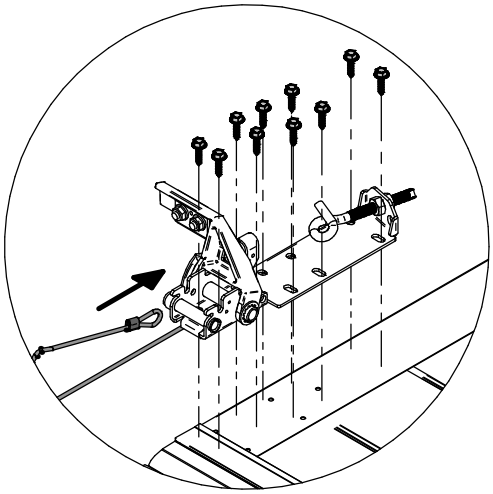

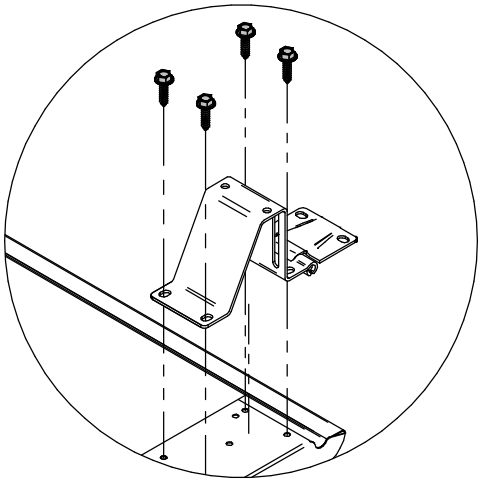

Options

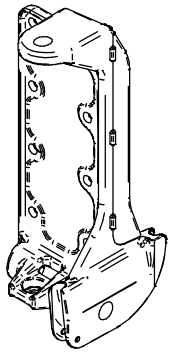

3170

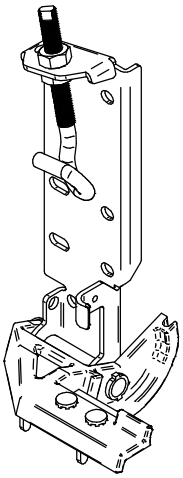

3172-3173

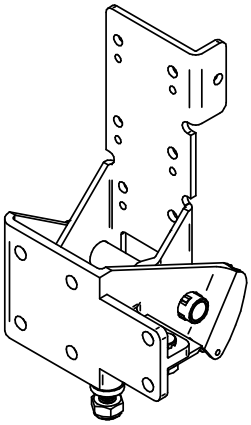

3194

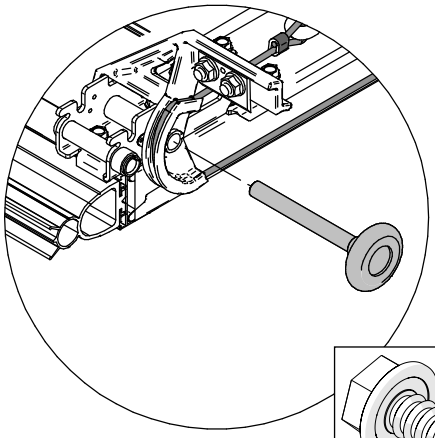

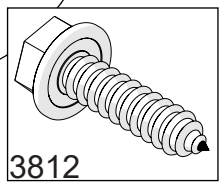

3812

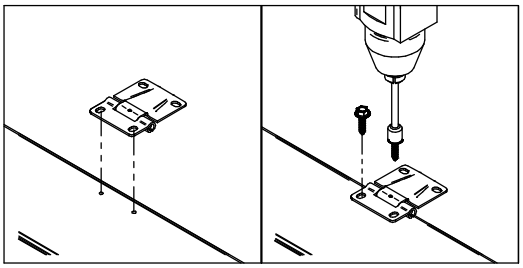

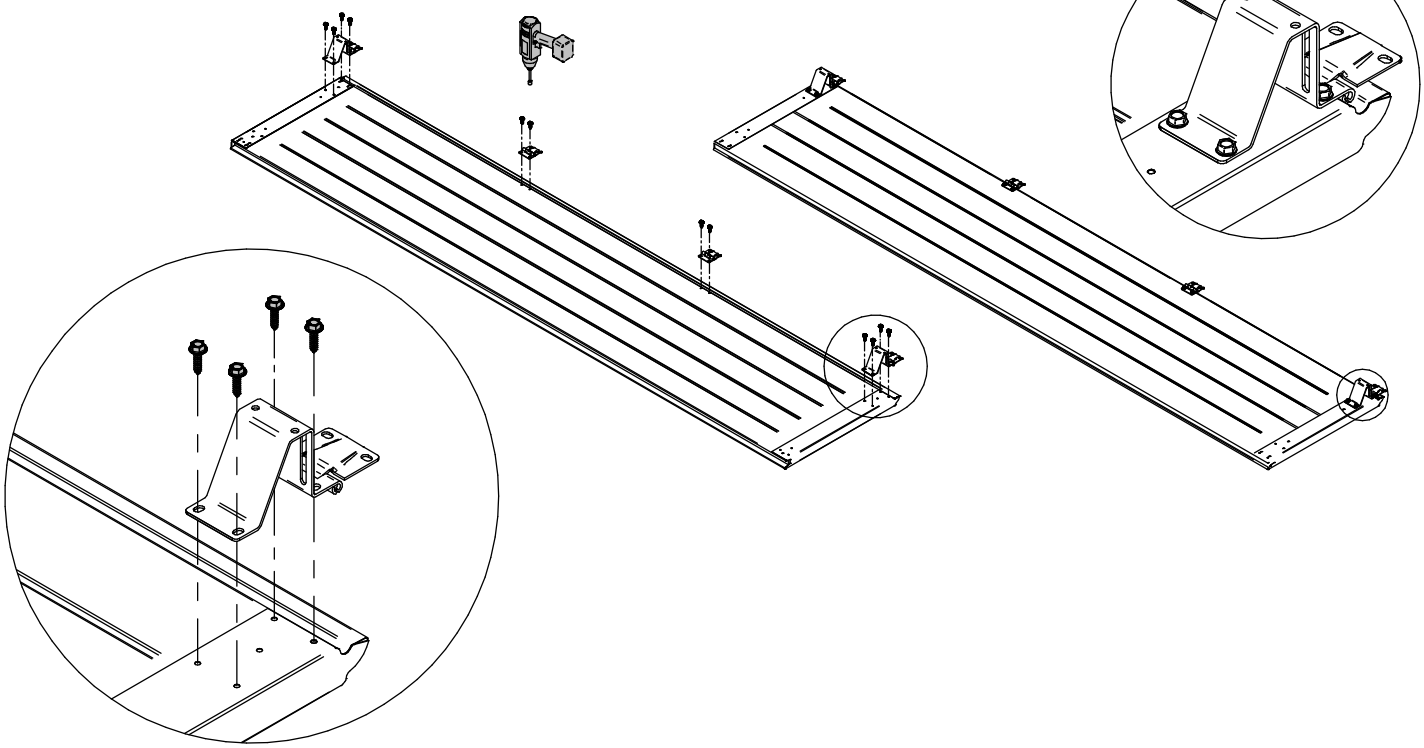

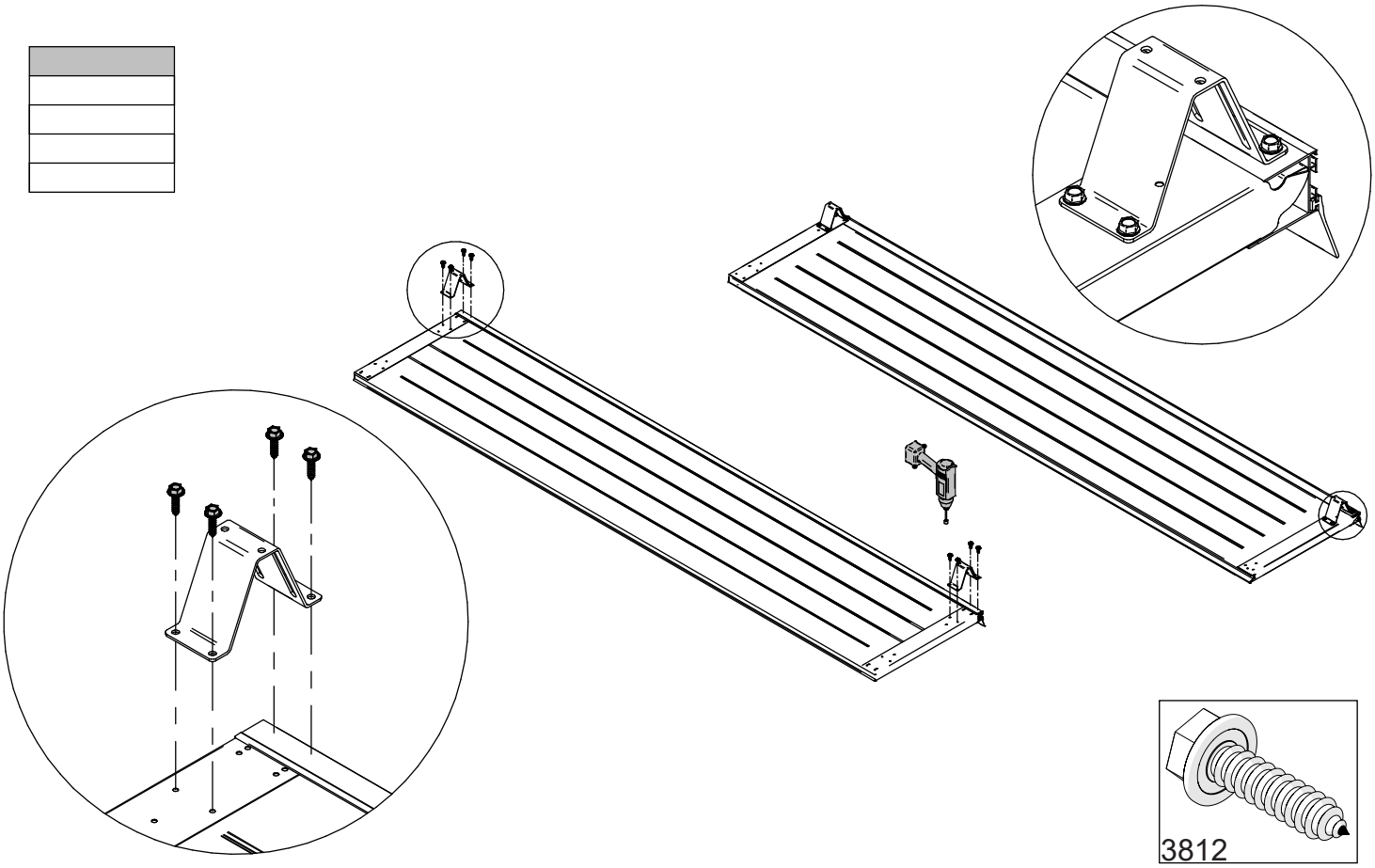

3812

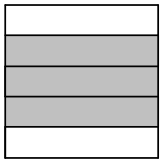

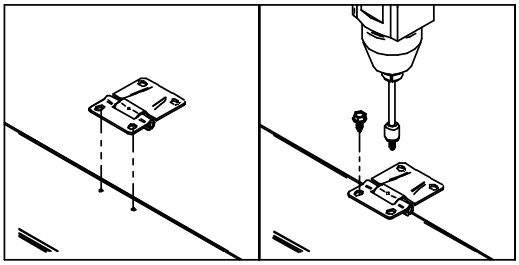

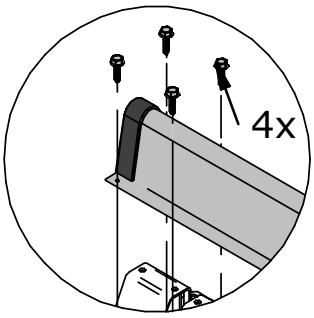
4x

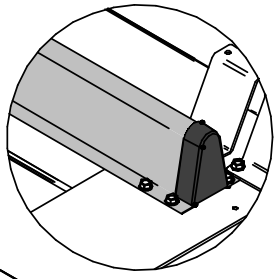

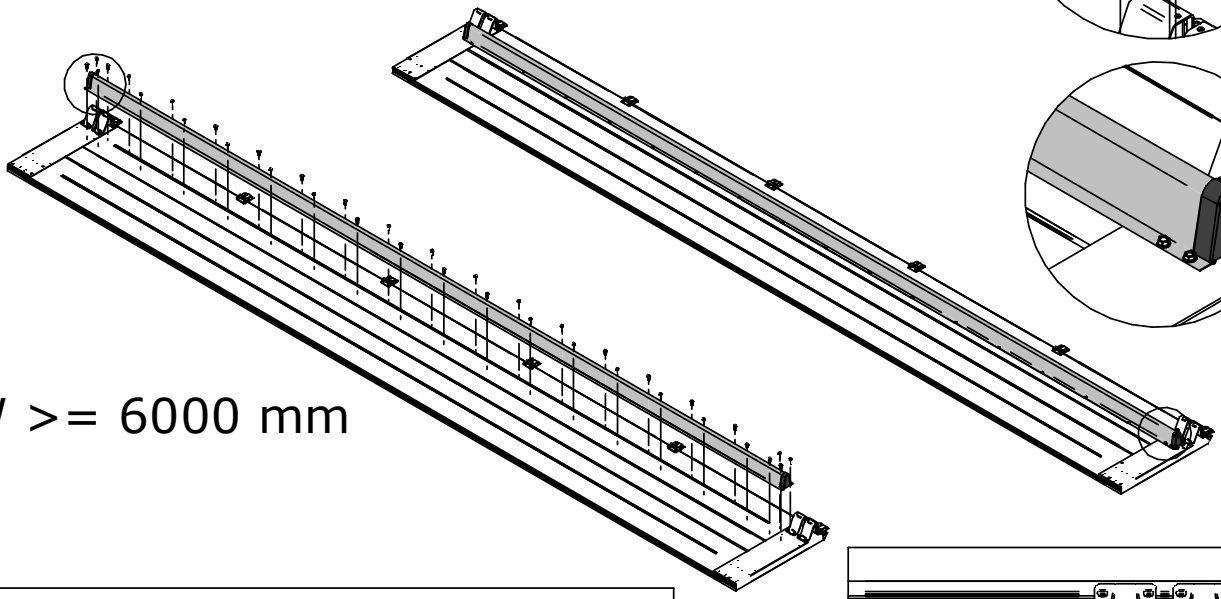
DLW >= 6000 mm

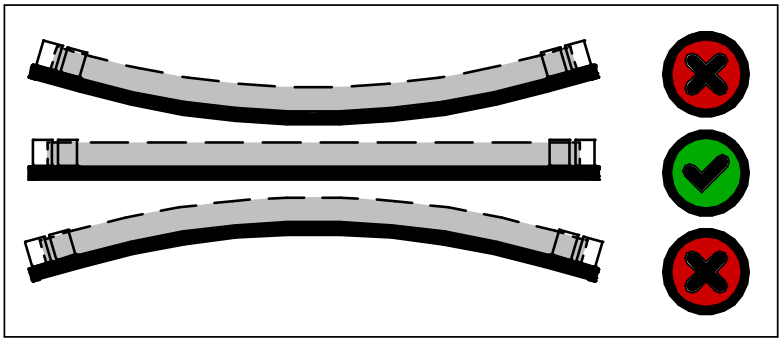

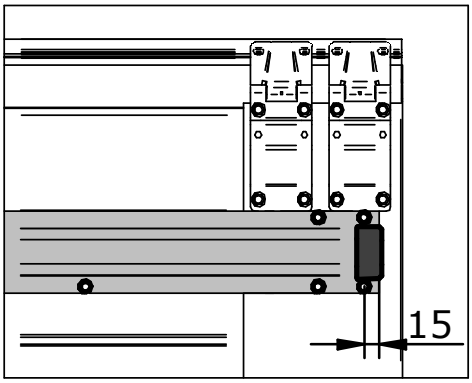
15

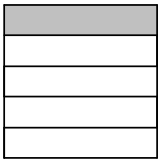

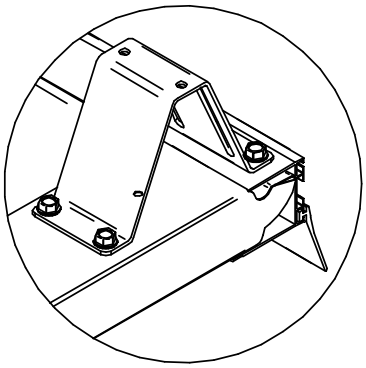

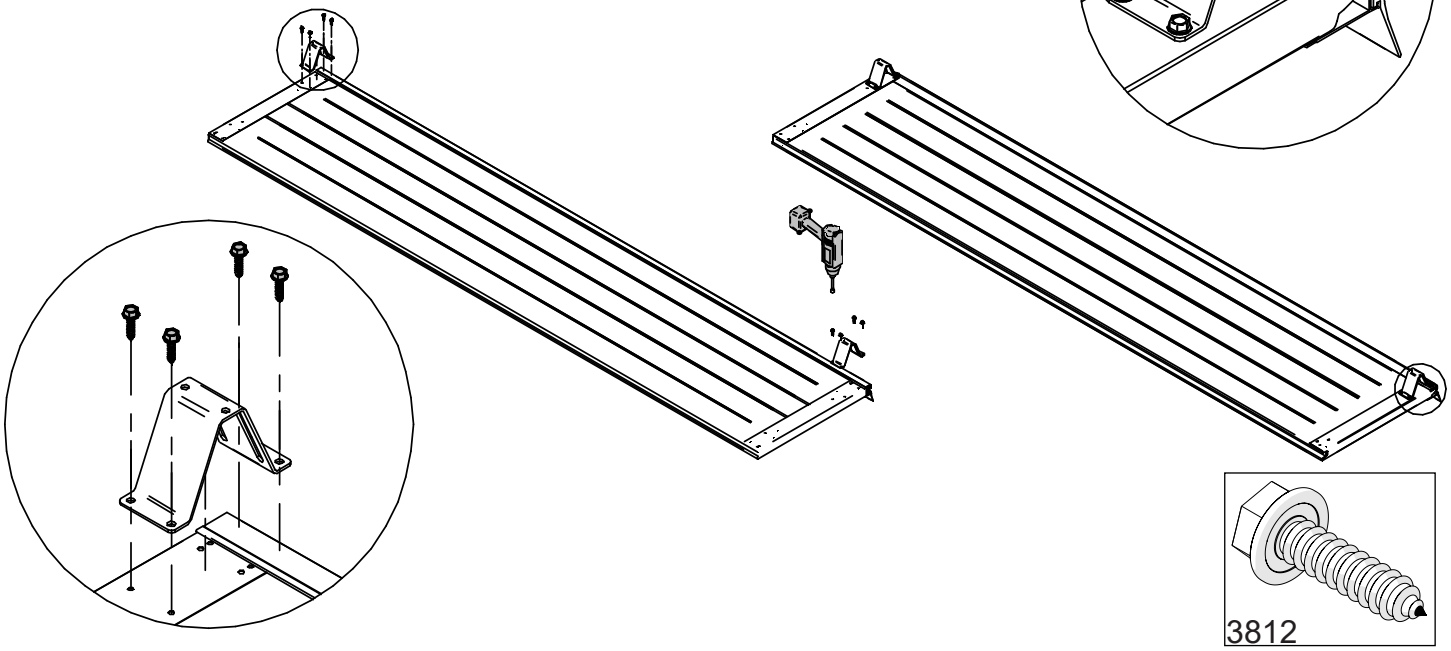

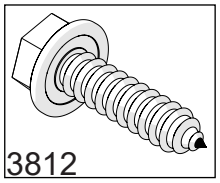
3812

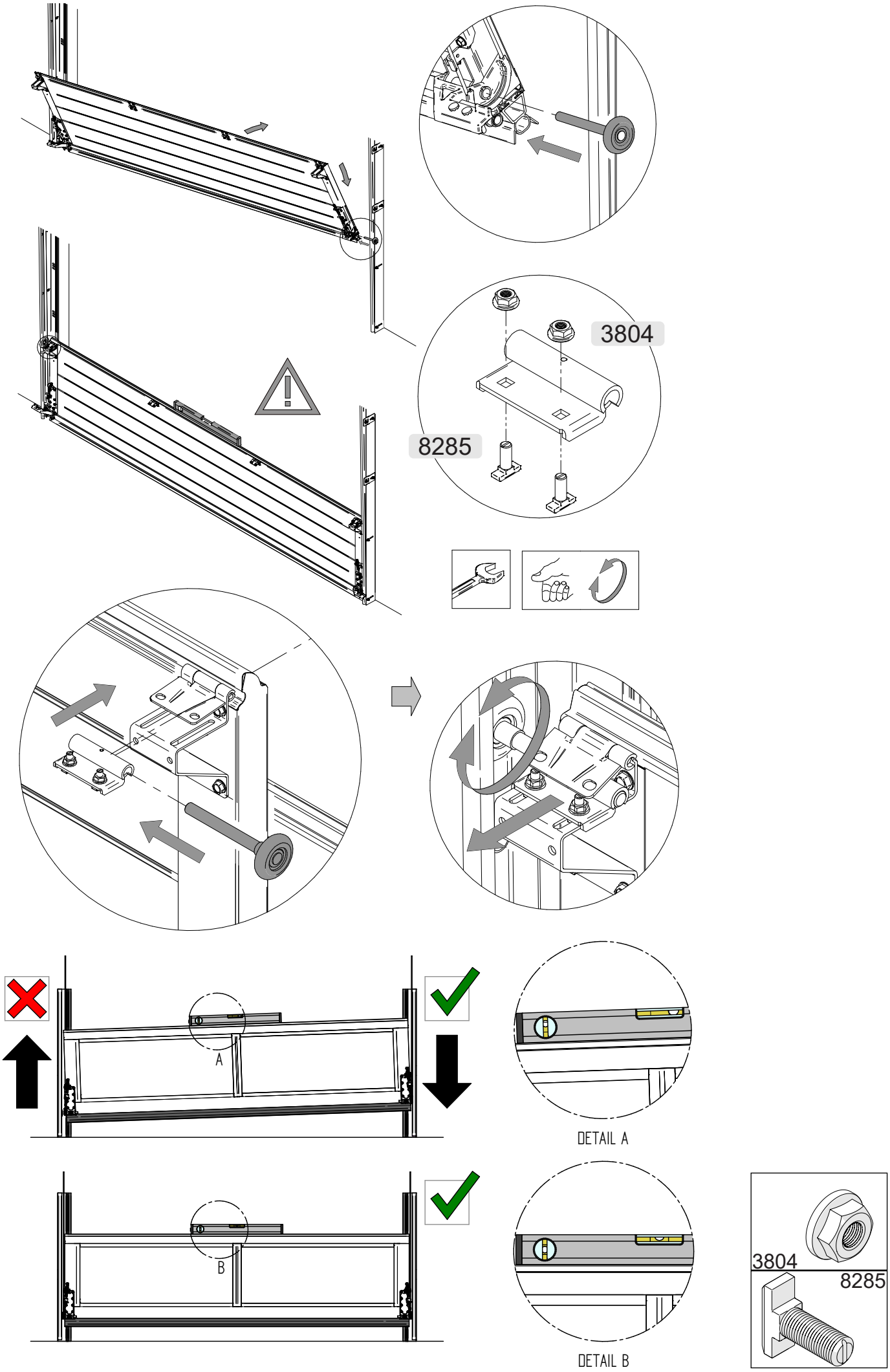
3804
8285
A
DETAIL A
B
DETAIL B
3804
8285

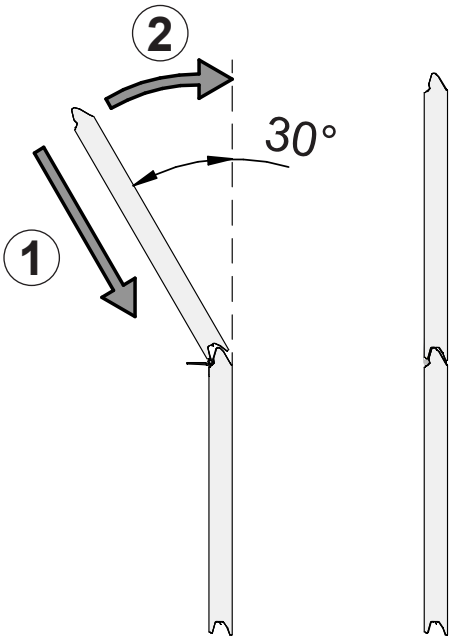
2
30°
1

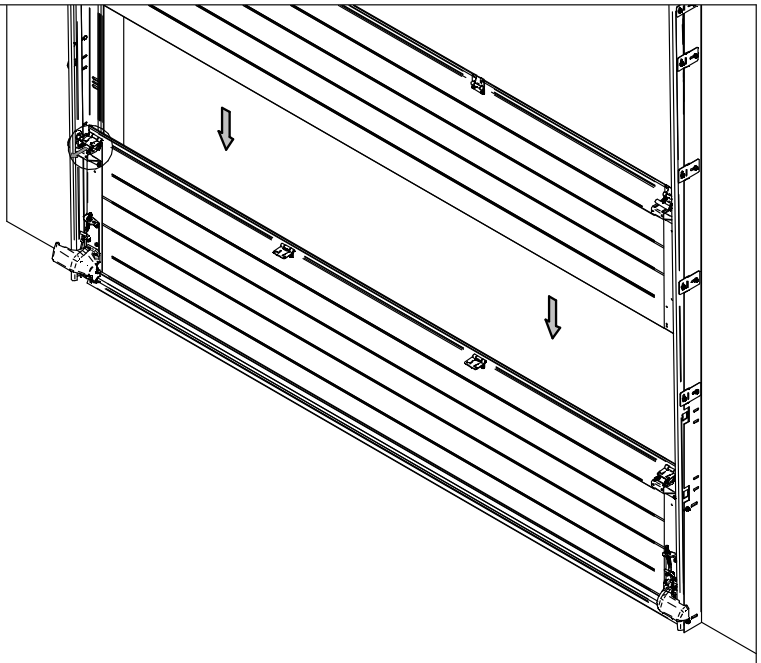

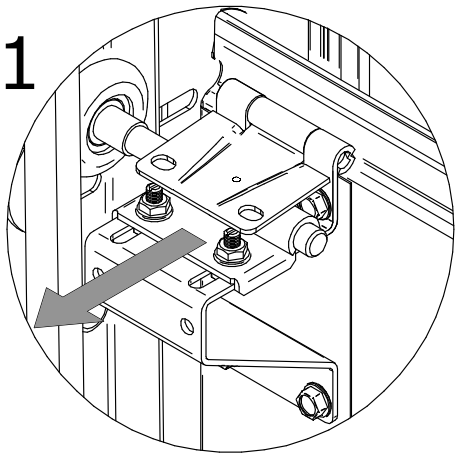
1

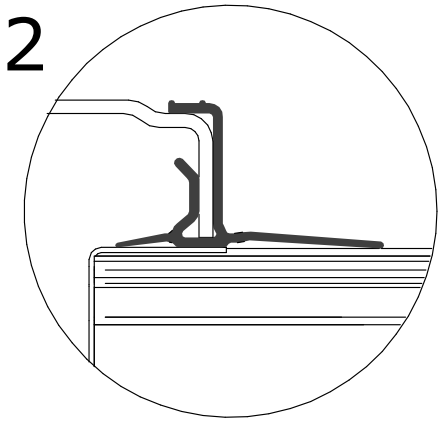
2

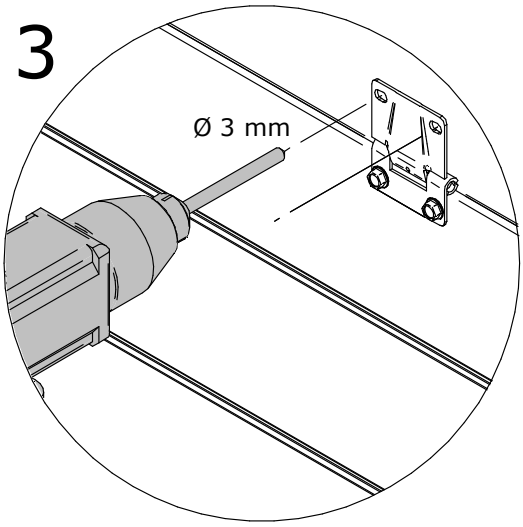
3
Ø 3 mm

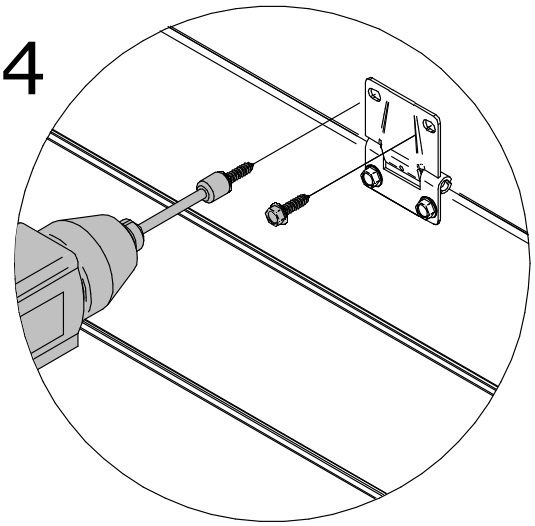
4

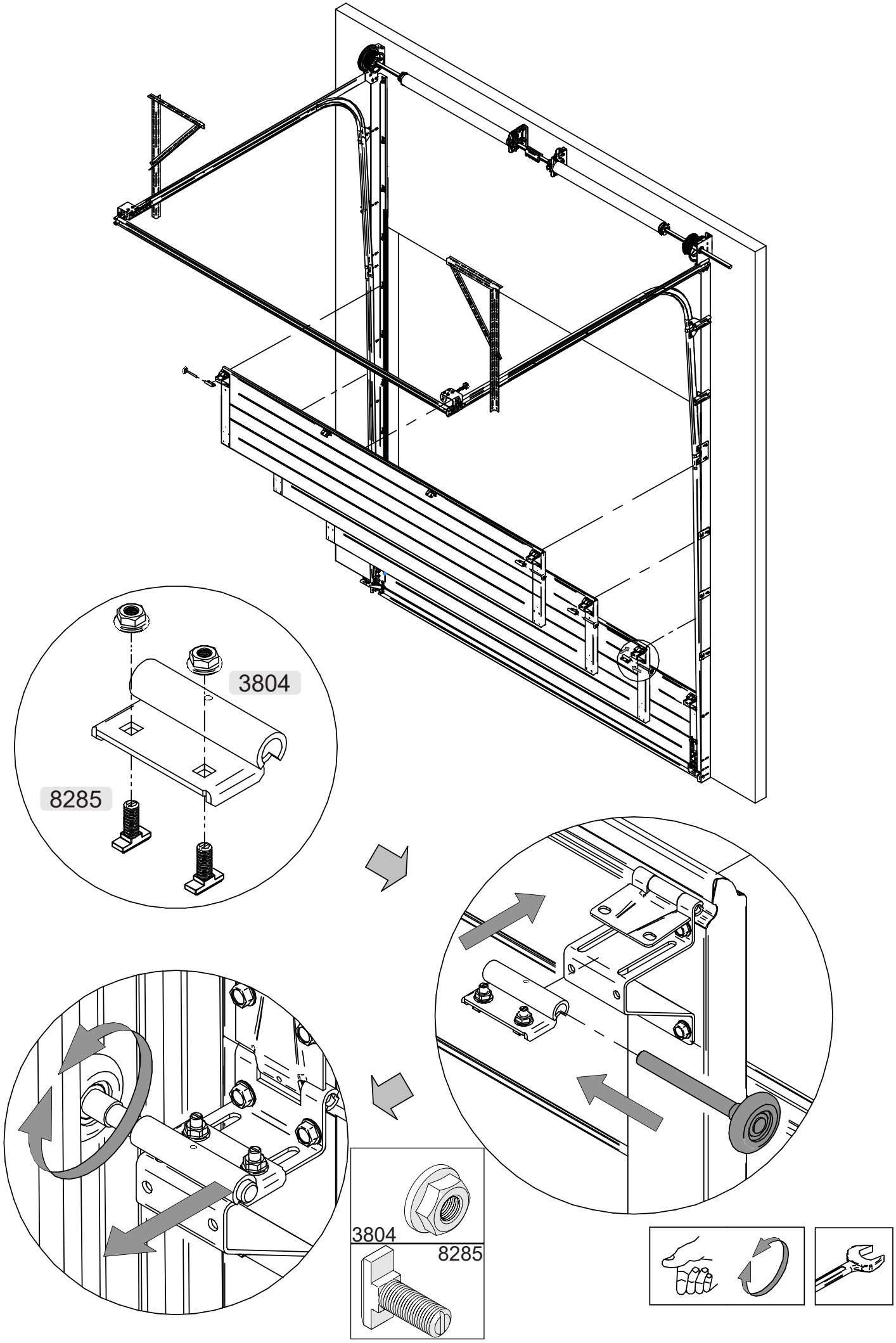
3804
8285
3804
8285

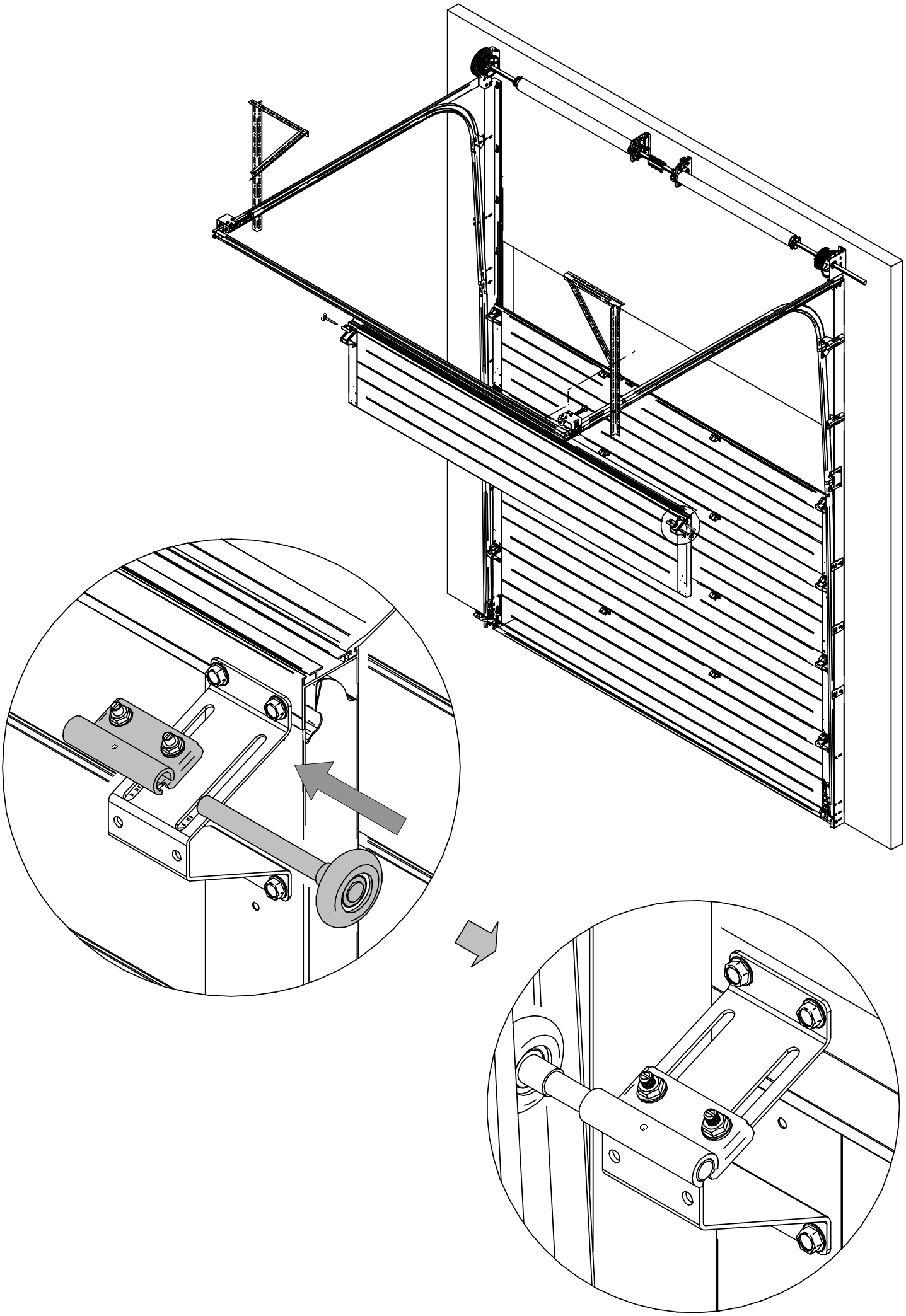

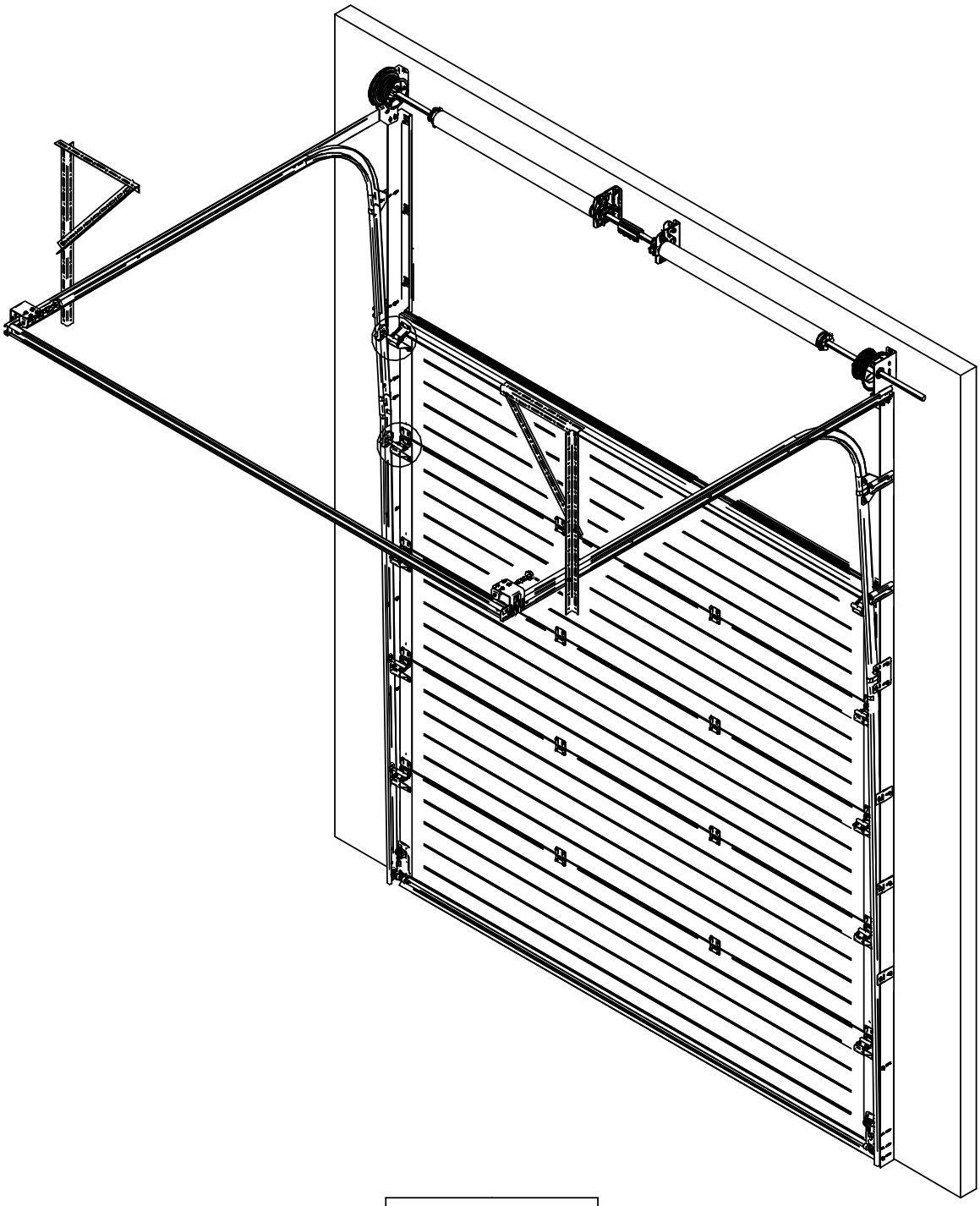

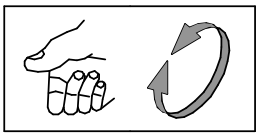

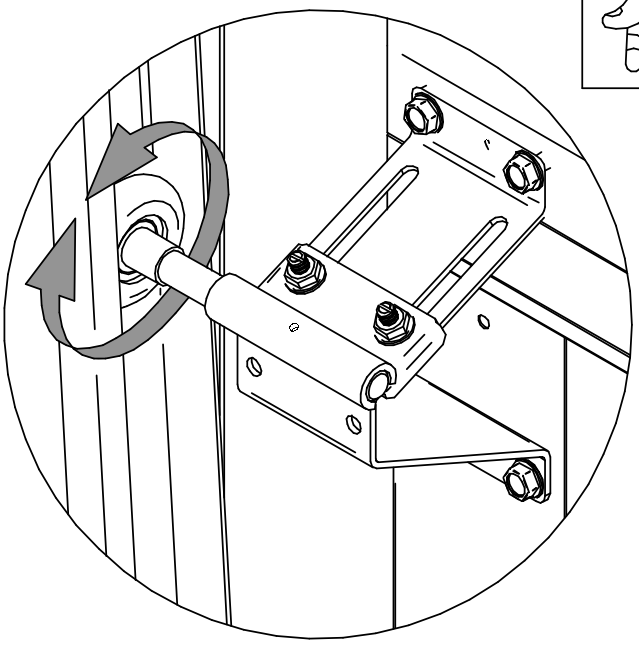

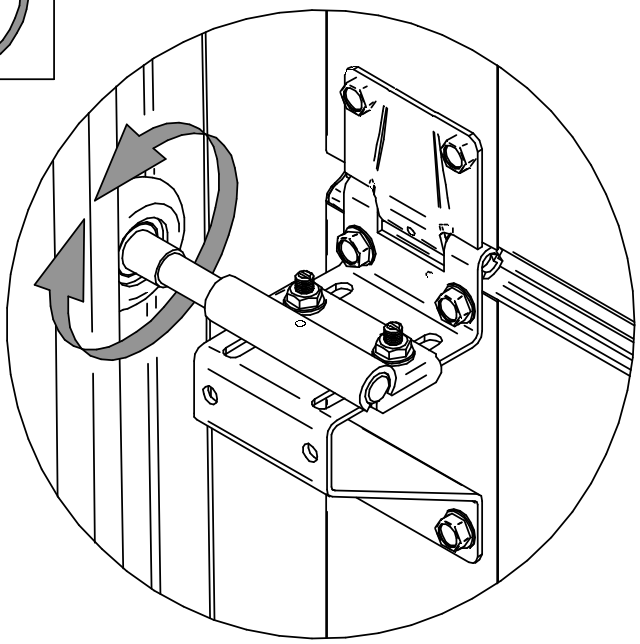

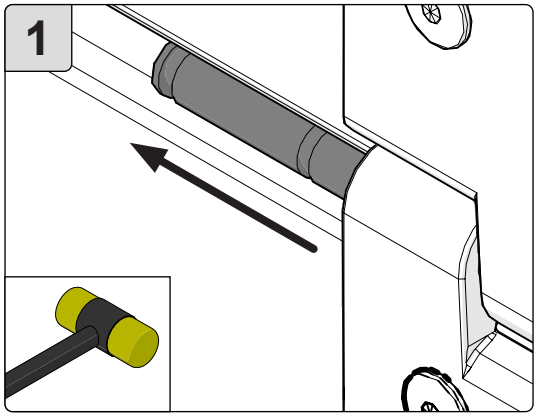

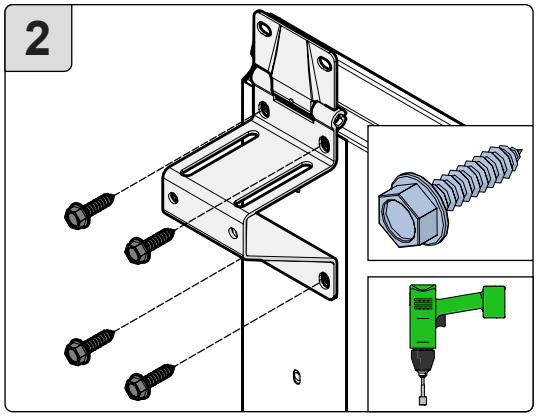

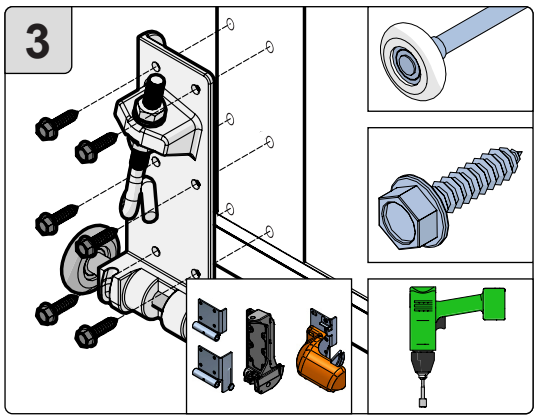

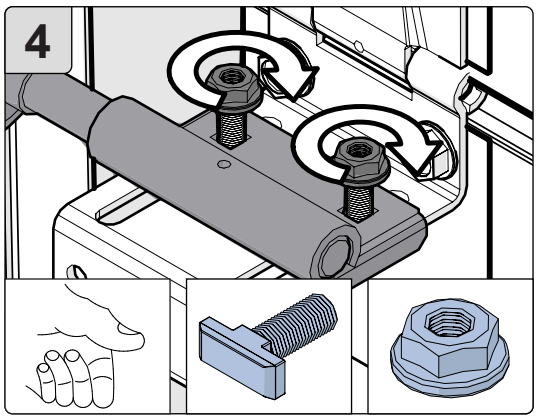

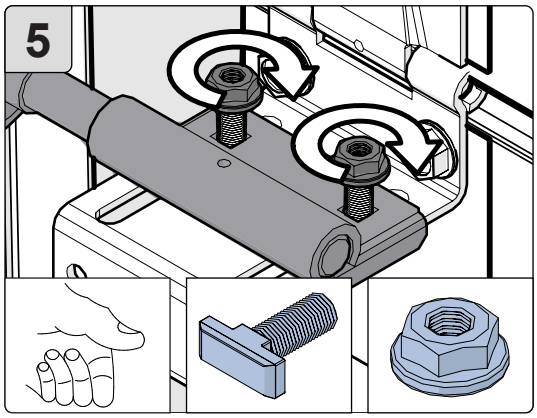

OPTION

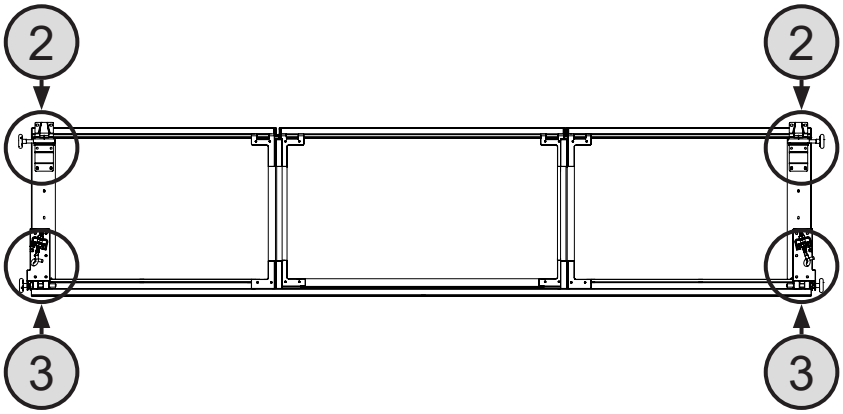

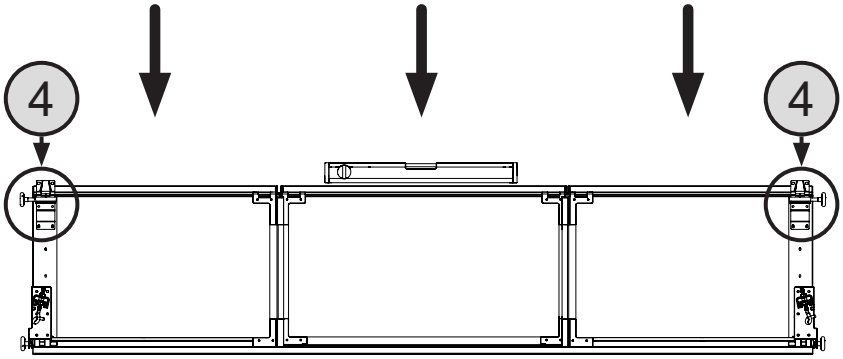

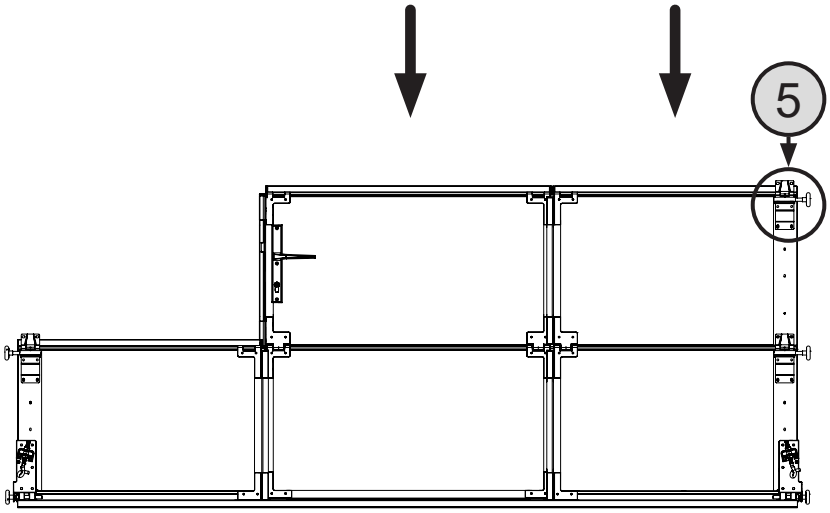

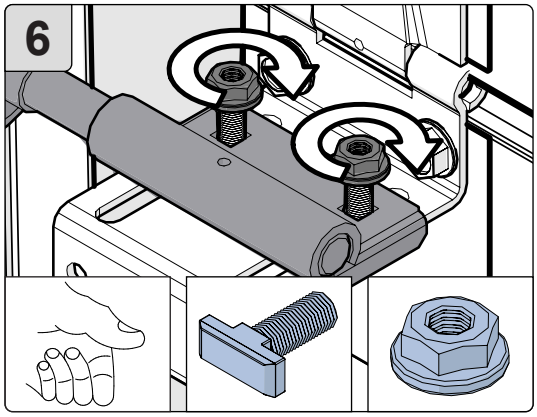
6

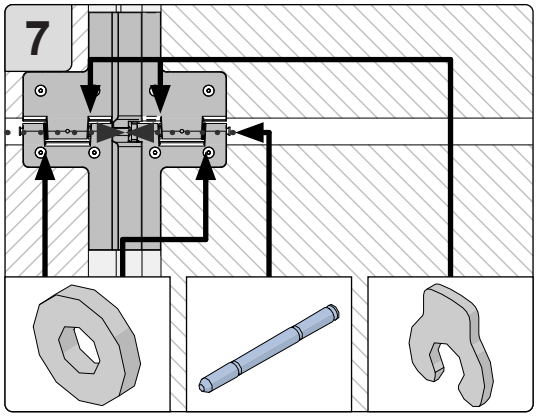
7

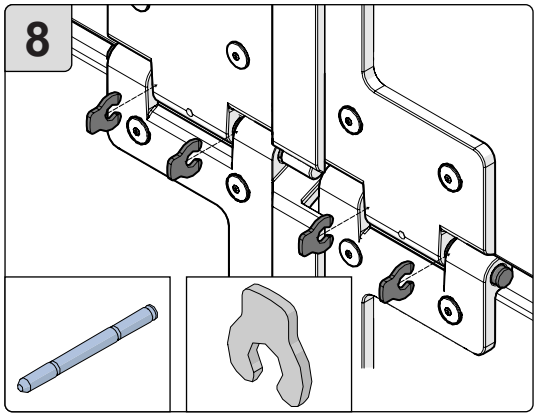
8

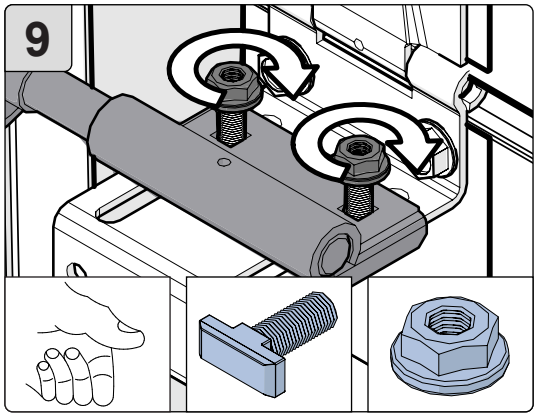
9

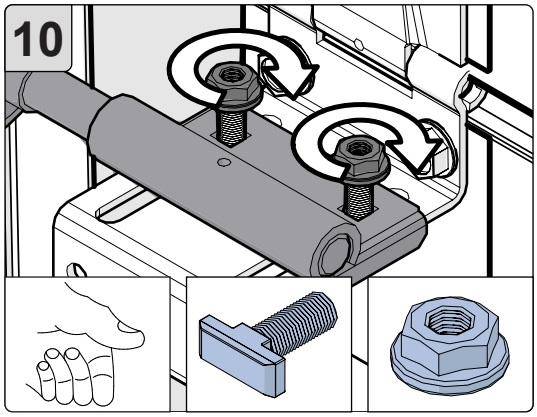
10

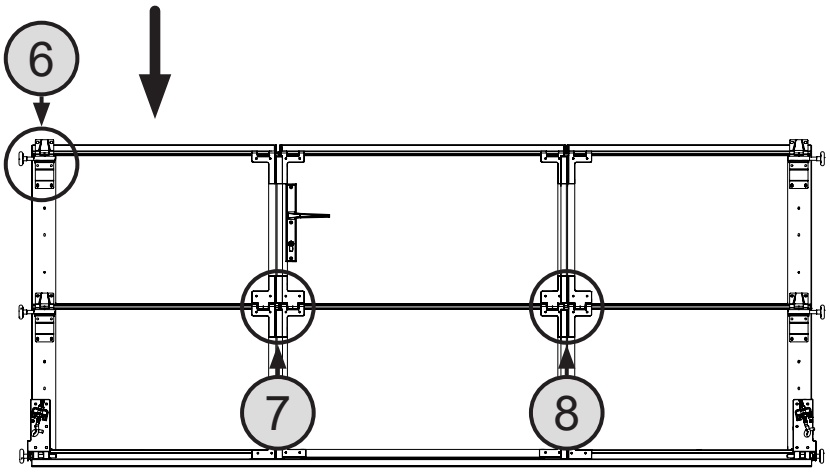
6
7
8

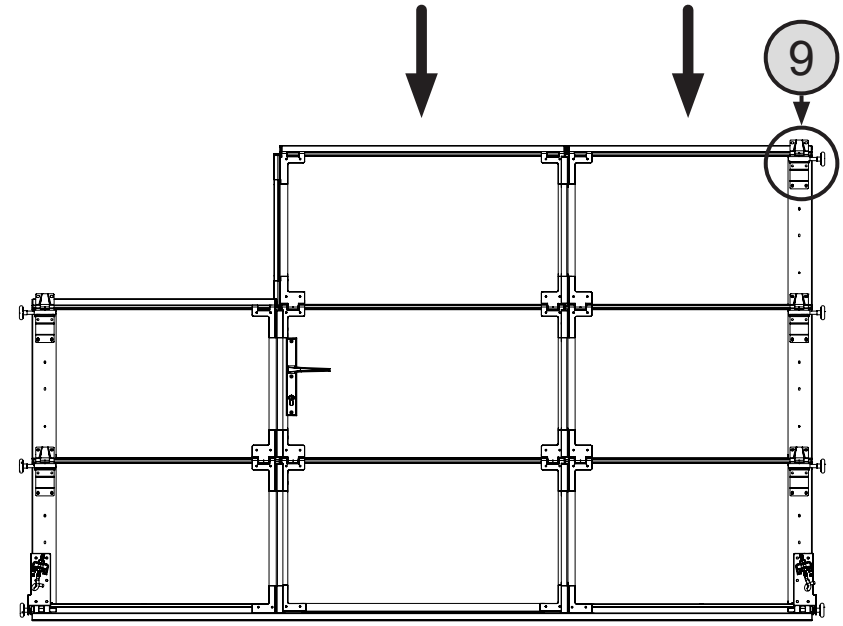
9

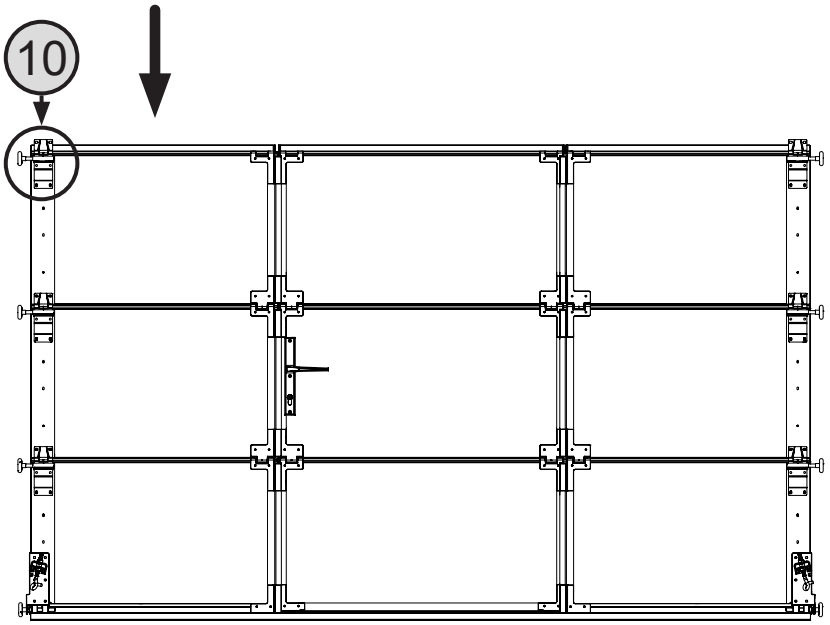
10

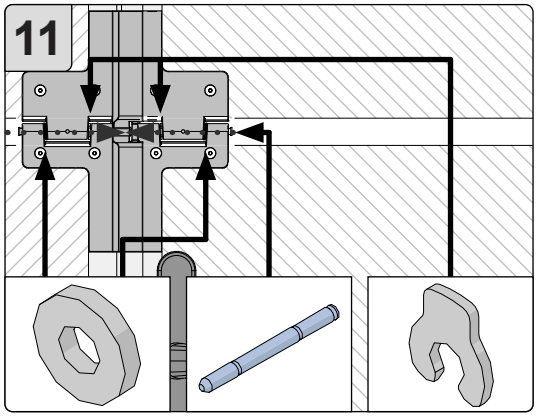
11

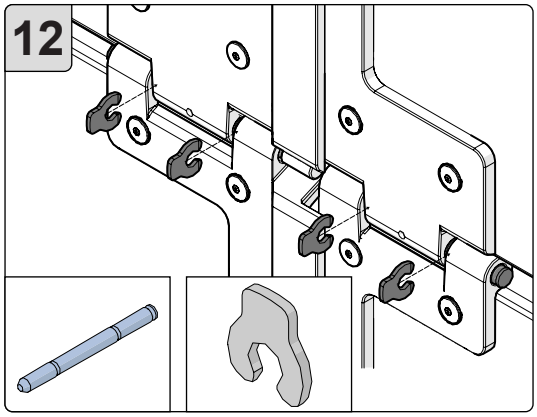
12

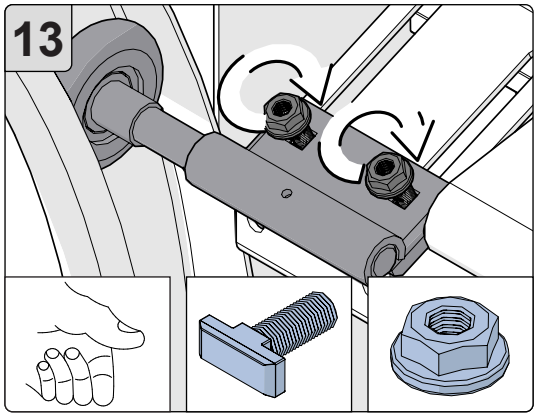
13

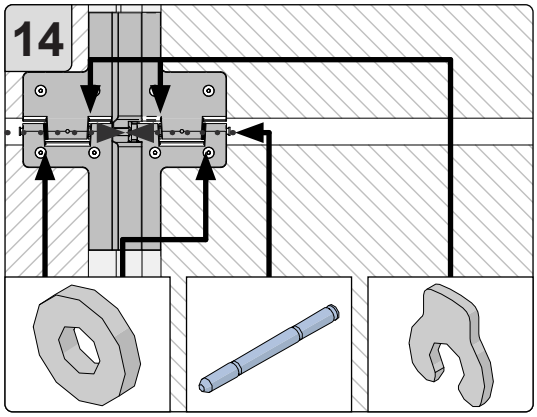
14

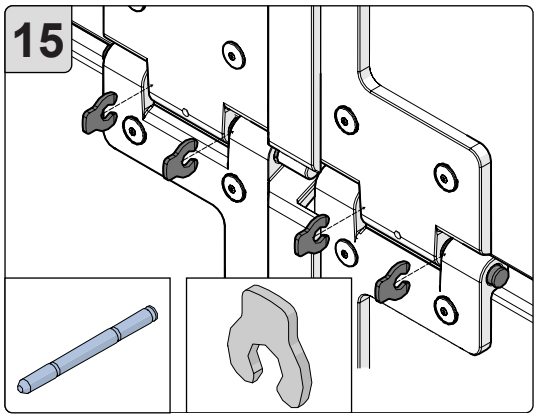
15

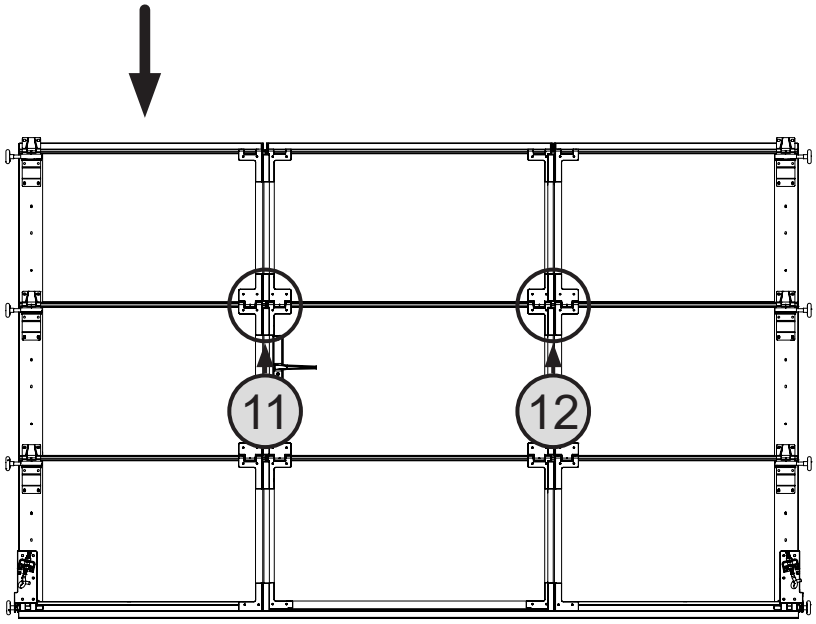
11
12

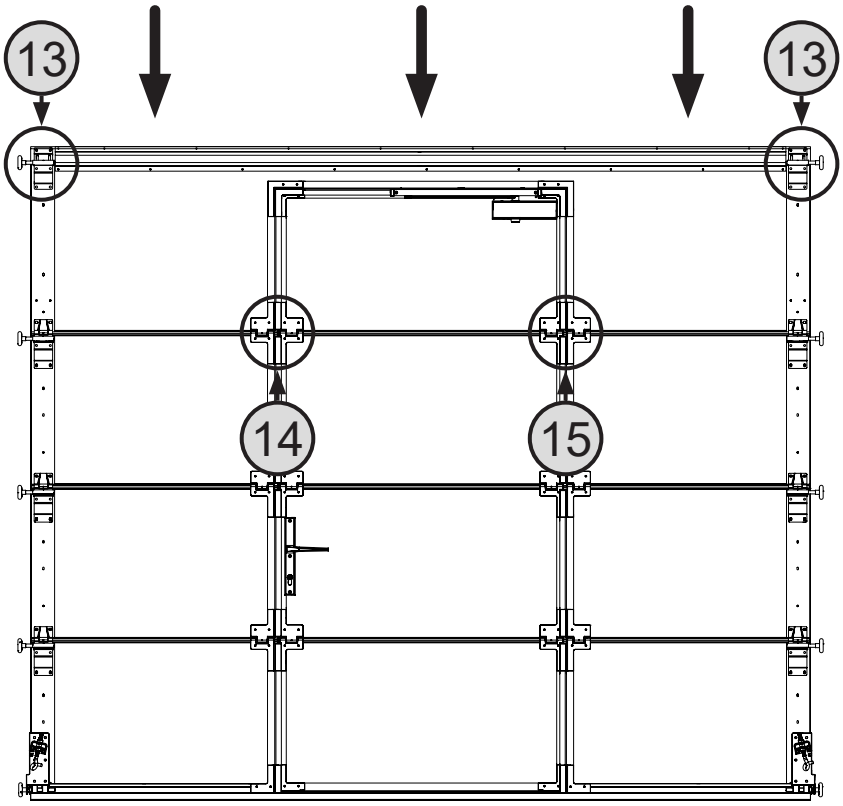
13
13
14
15

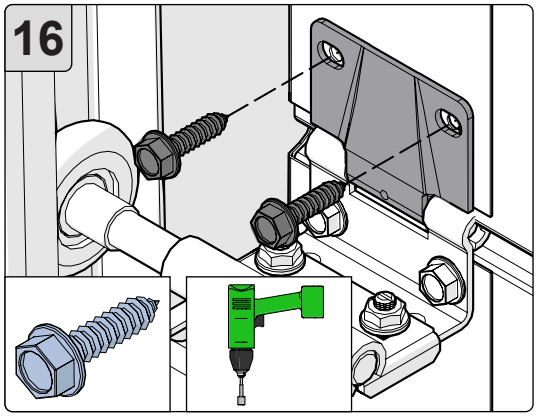
16

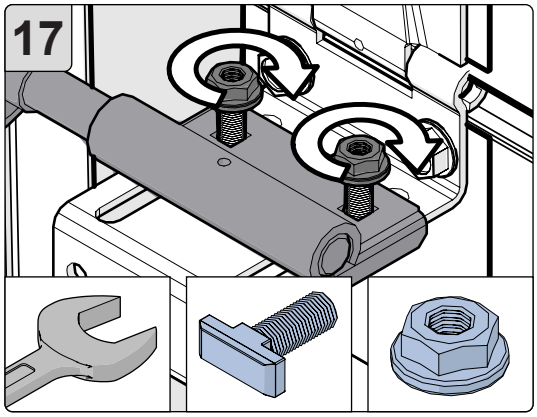
17

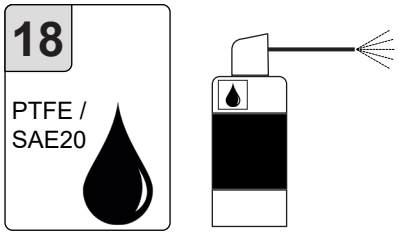
18
PTFE /
SAE20

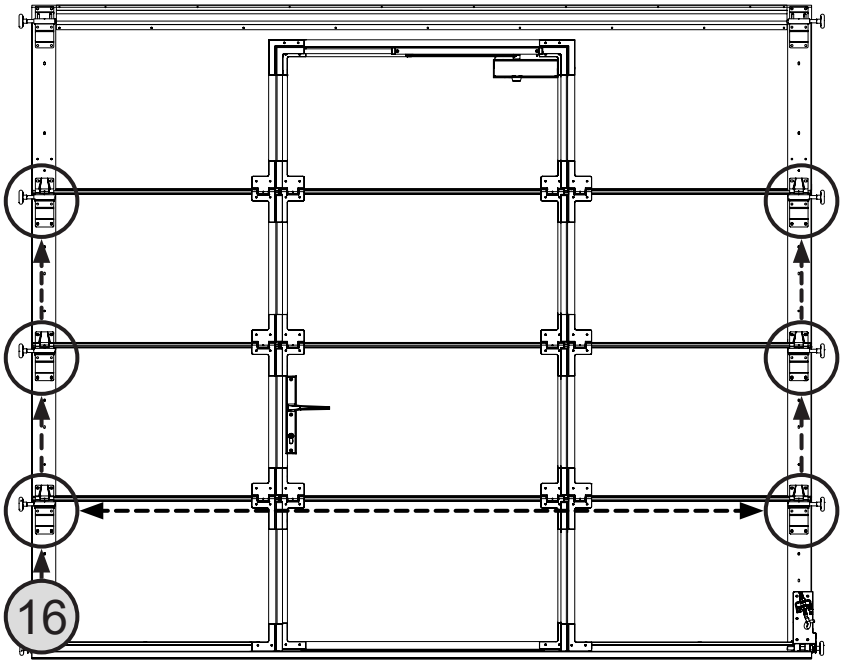
16

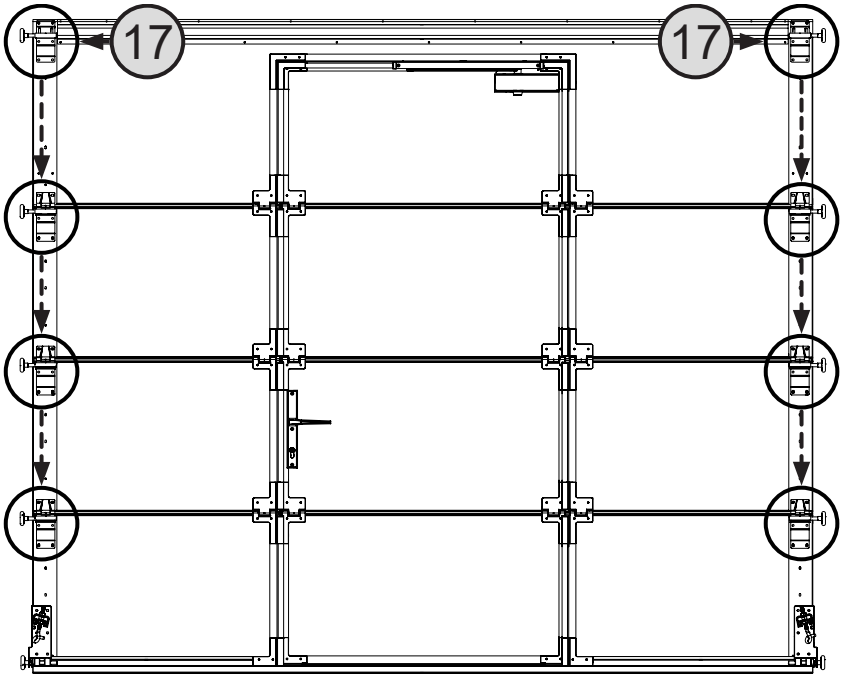
17
17

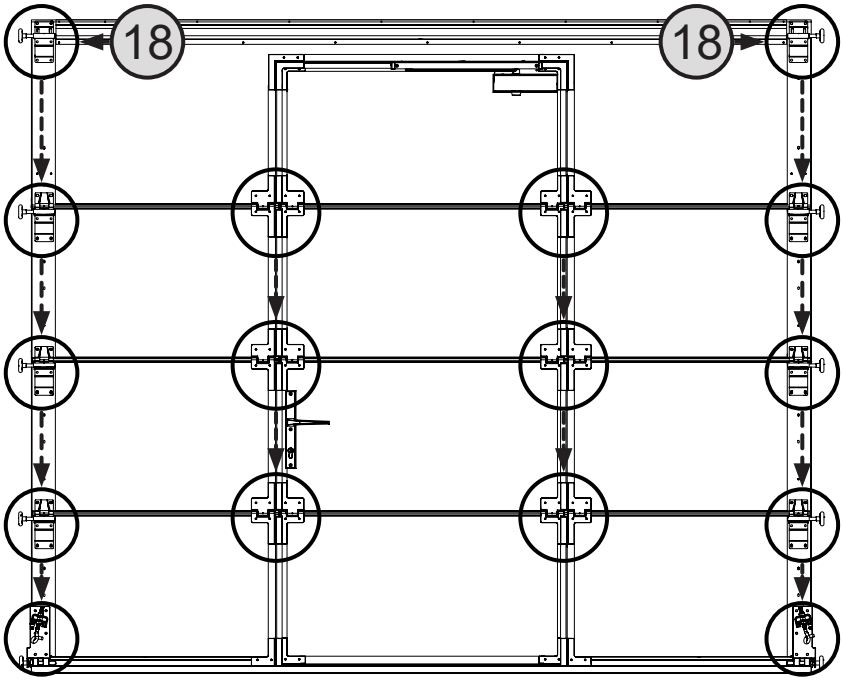
18
18

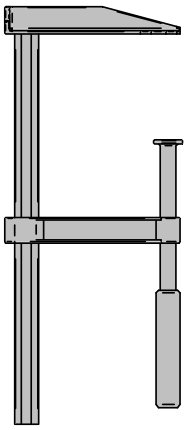

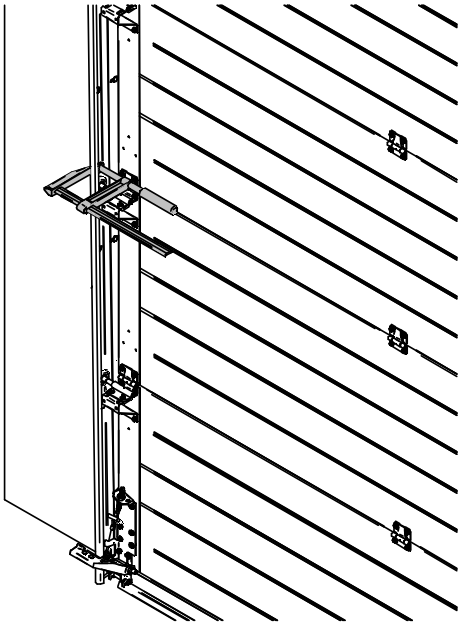

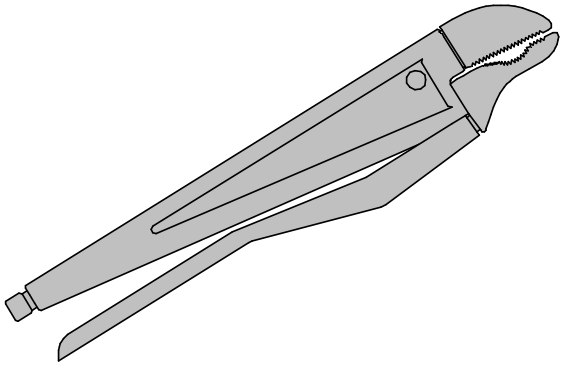

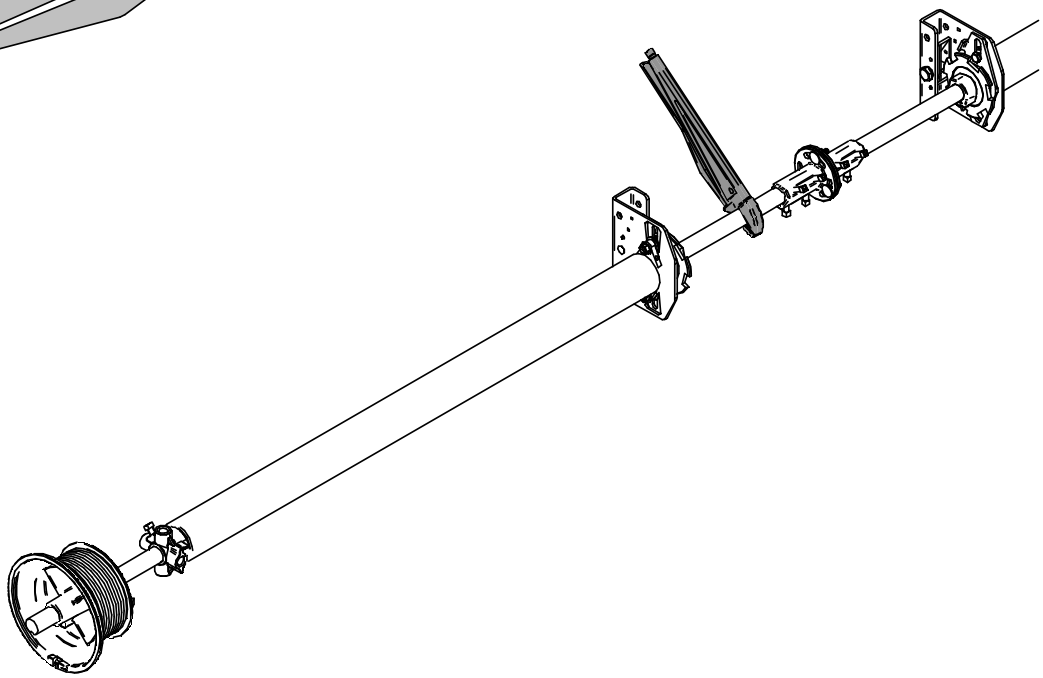

1

± 300mm

2

3

½ x Veiligheidswinding

½ x Sicherheitswikkelung

½ x Safety wind

½ x Tour de sécurité

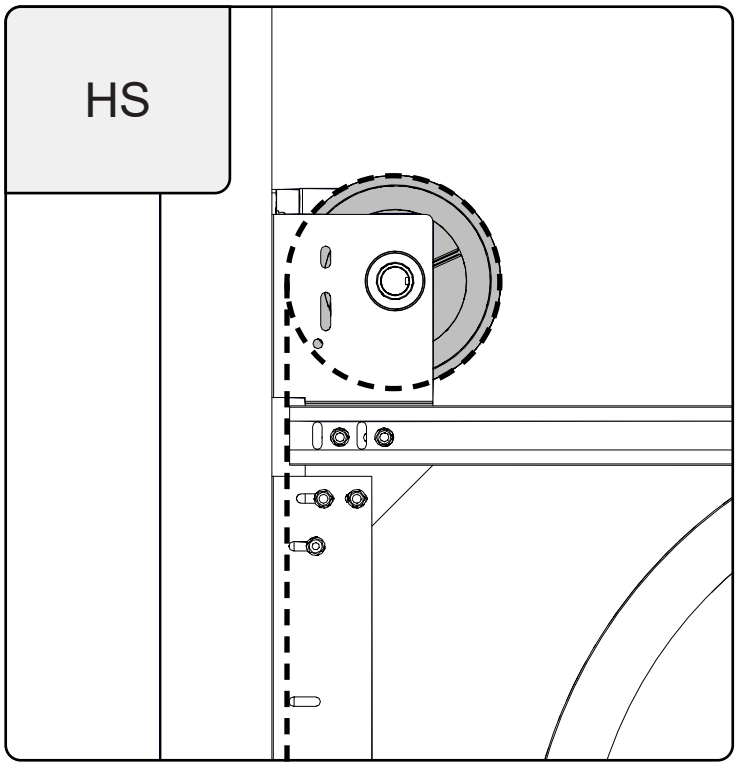
HS

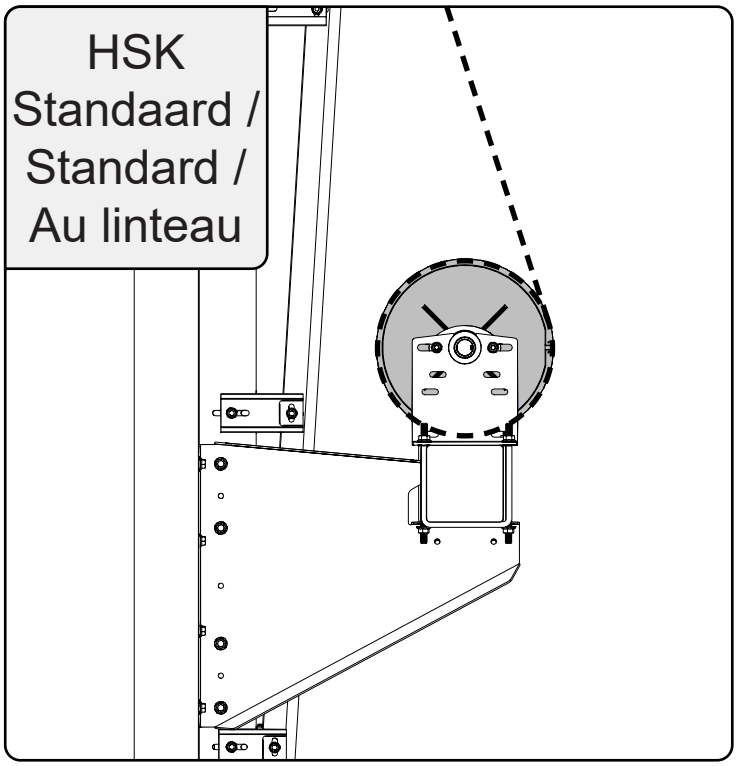
HSK
Standaard /
Standard /
Au linteau

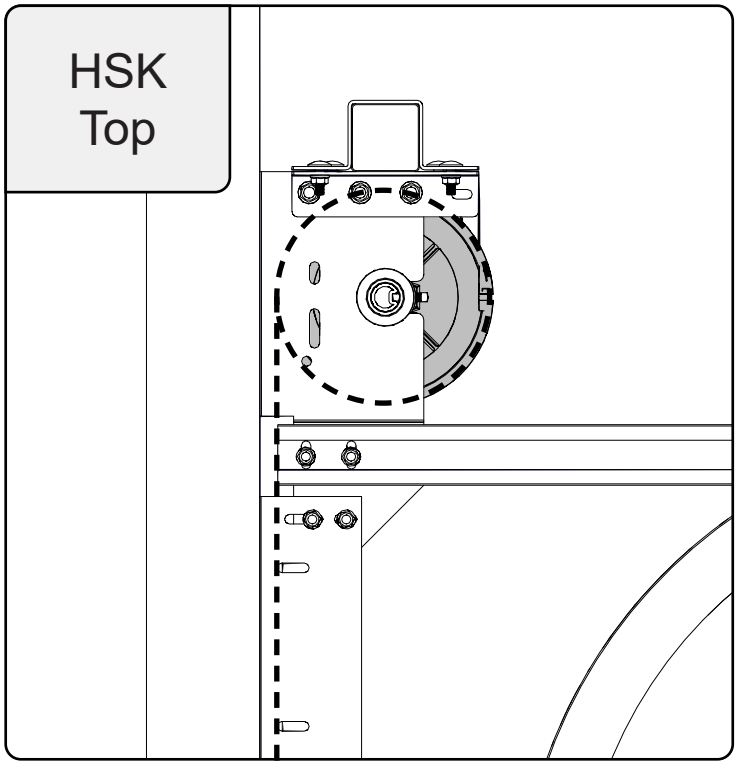
HSK
Top

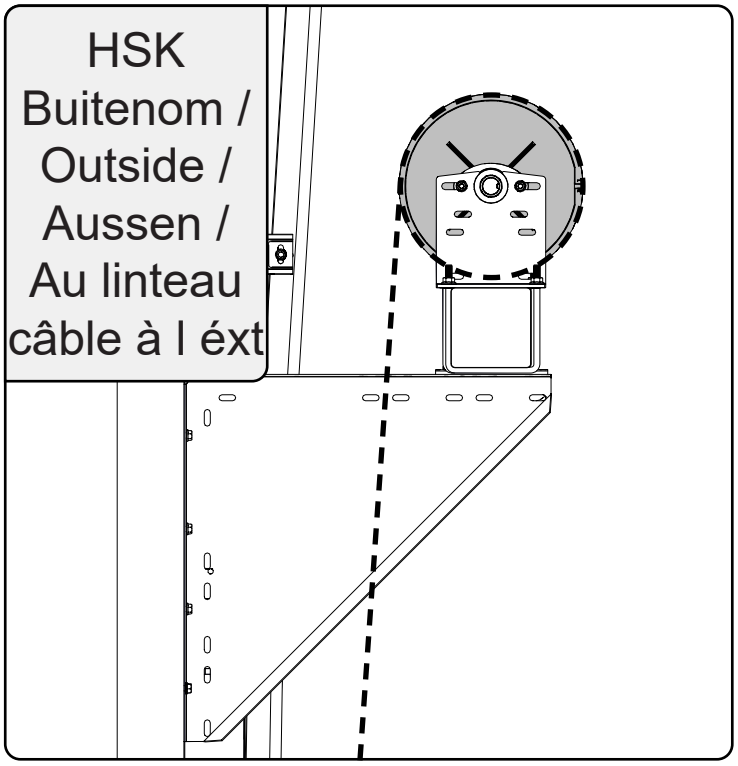
HSK
Buitenom /
Outside /
Aussen /
Au linteau
câble à l ext

Option / Optie

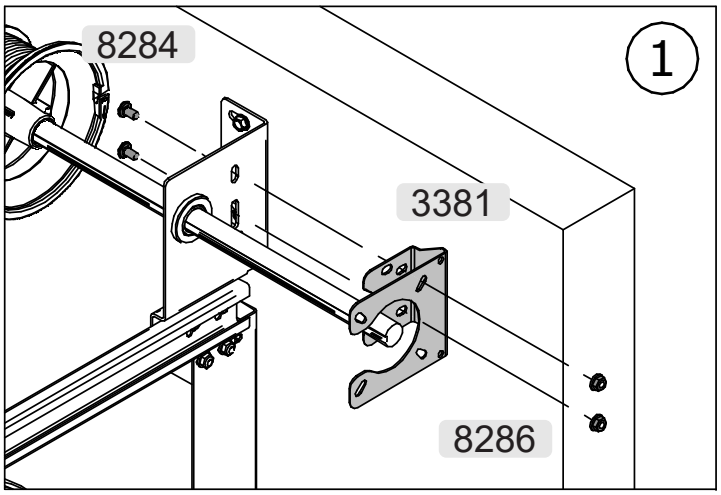

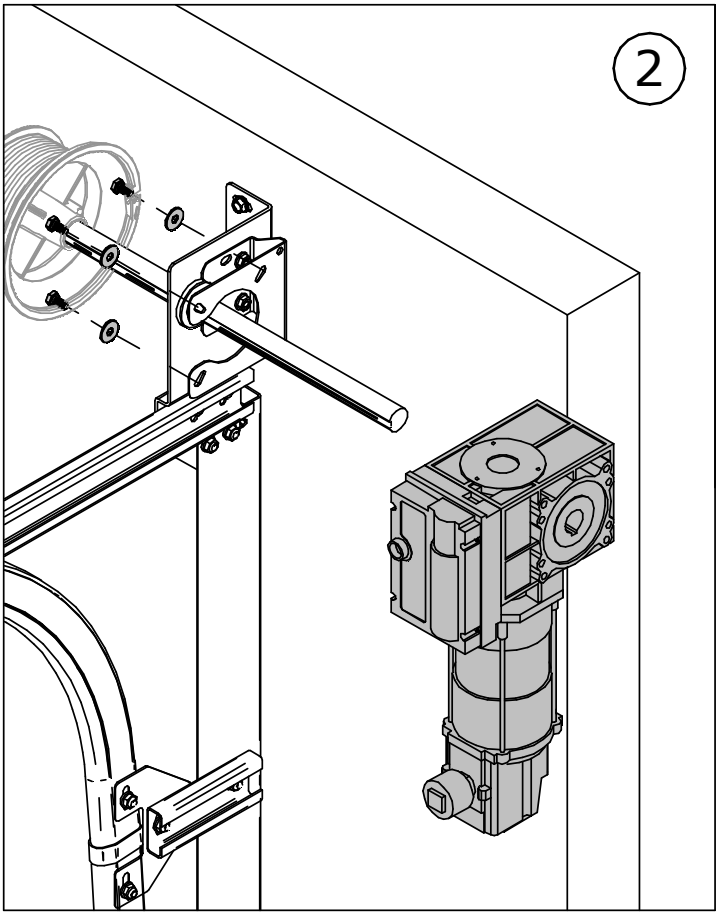

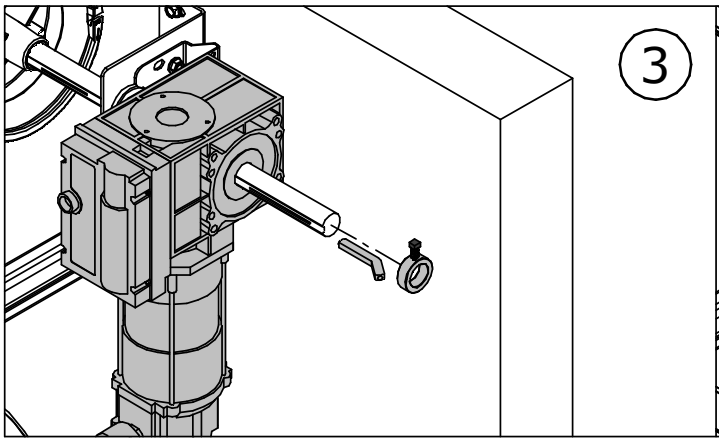

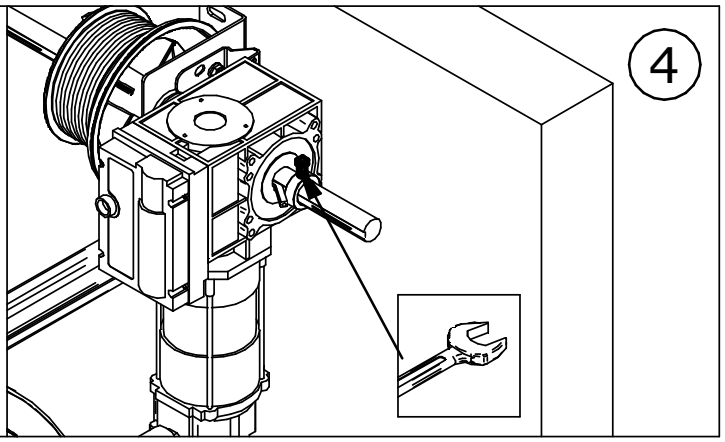

Option / Optie

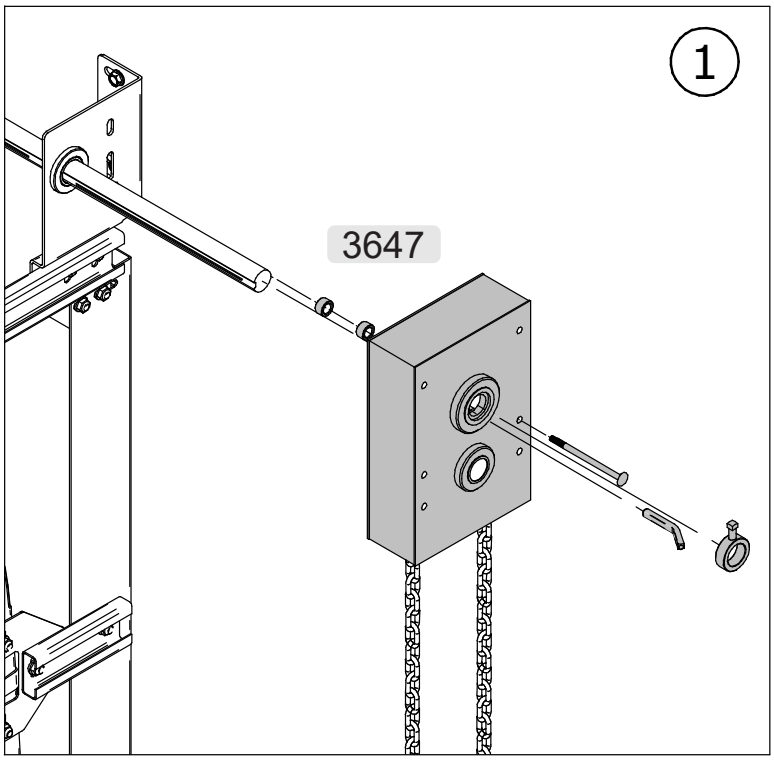

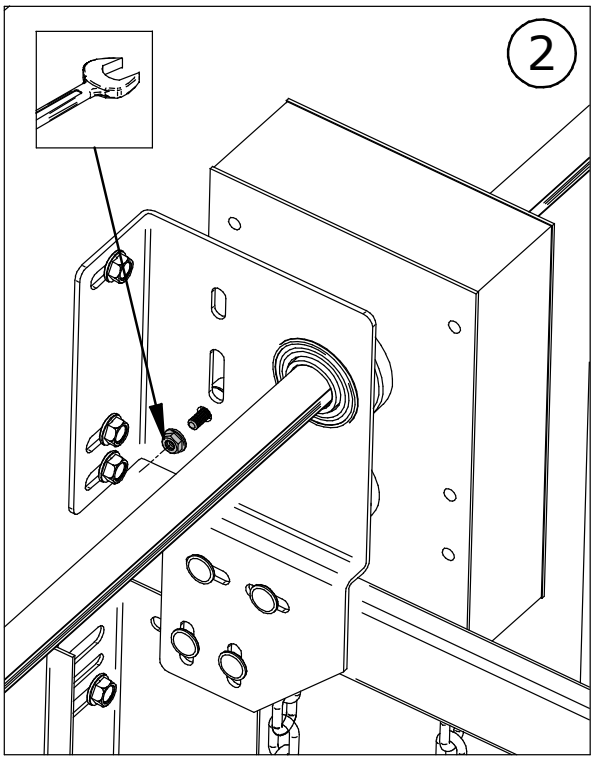

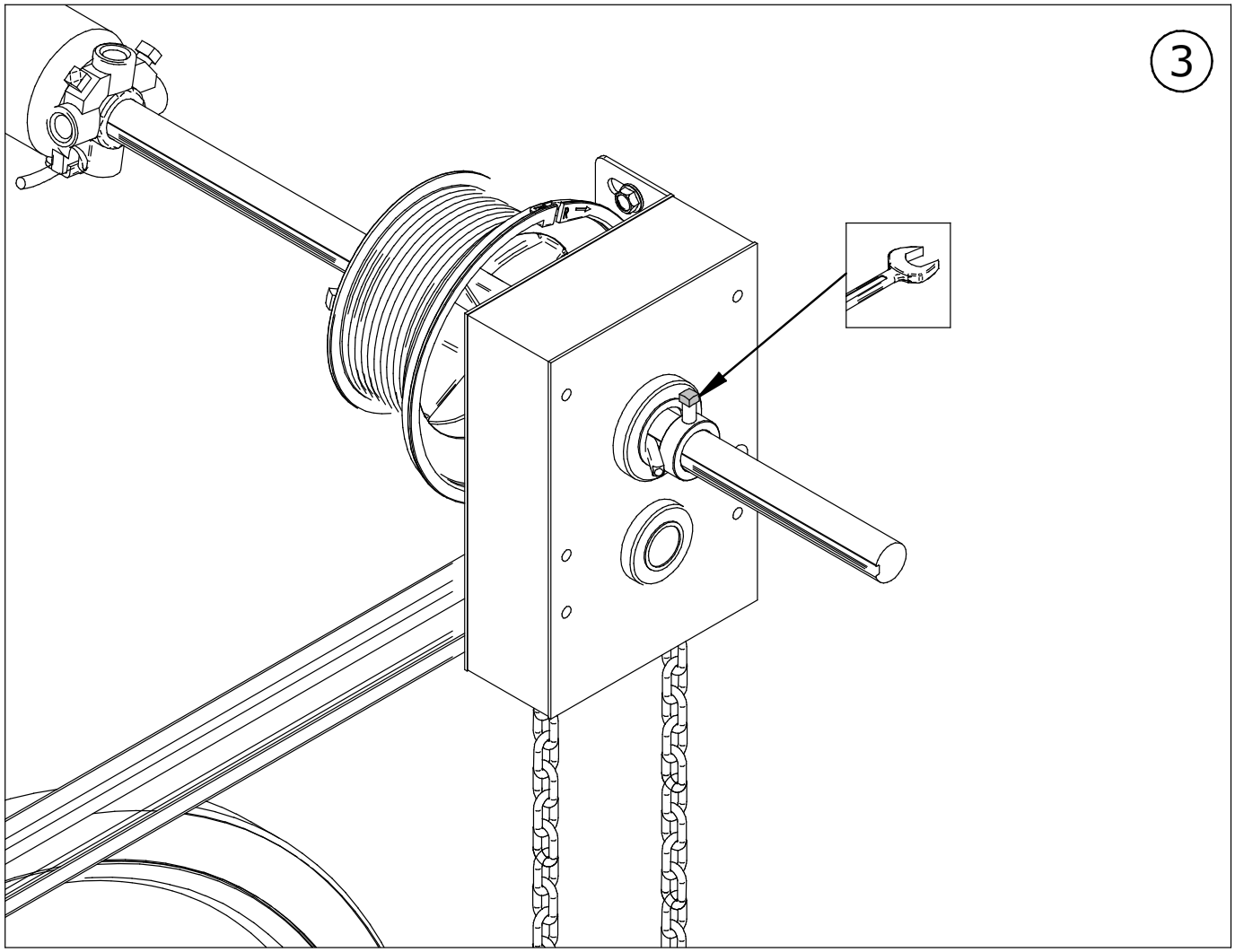

Option / Optie

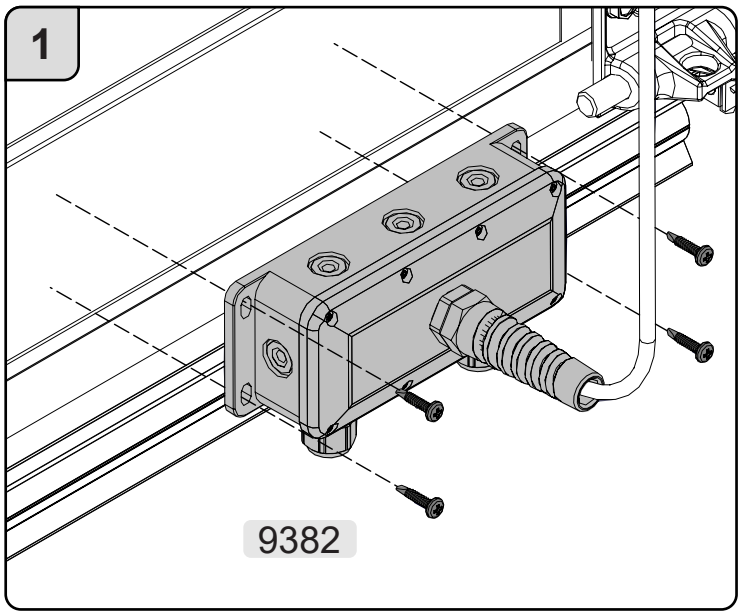

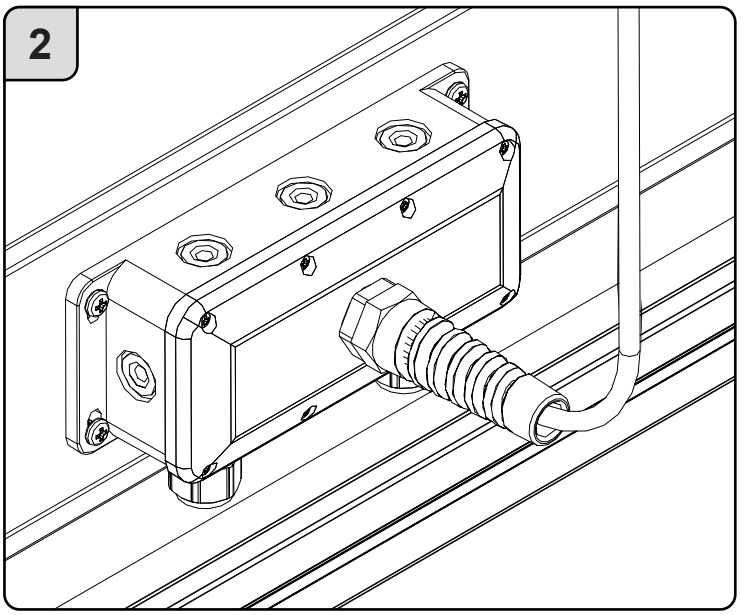

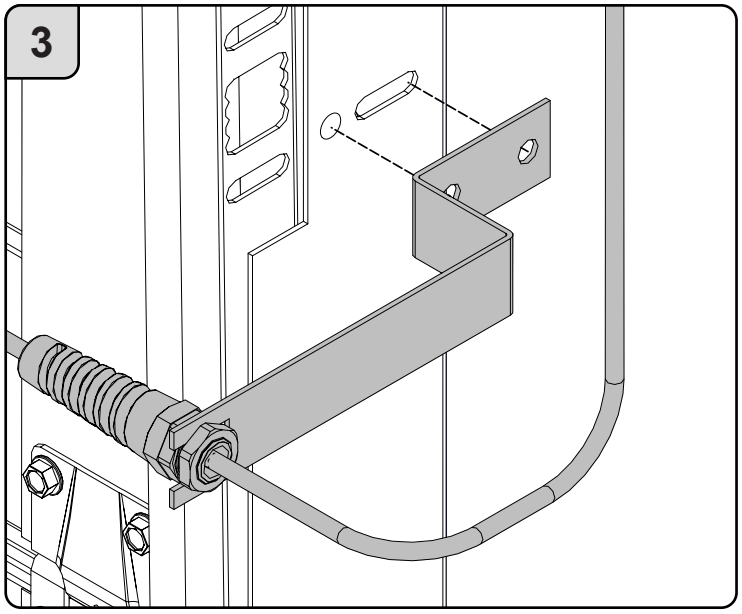

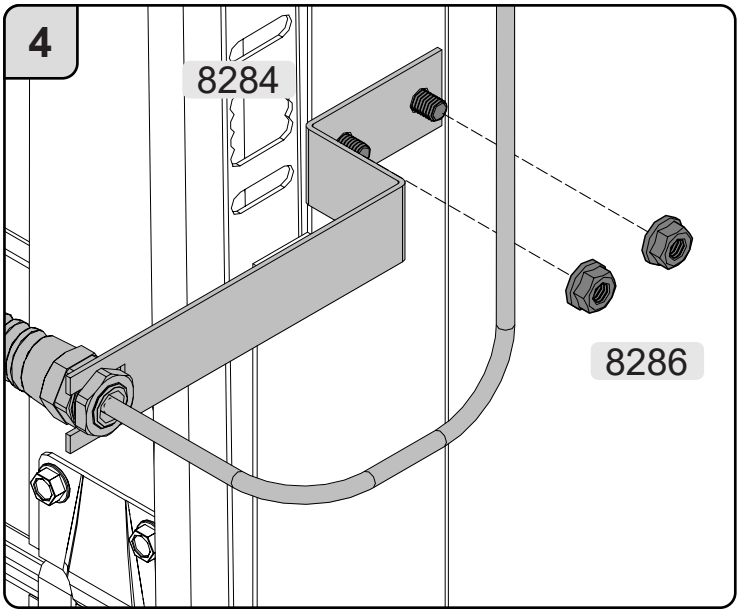

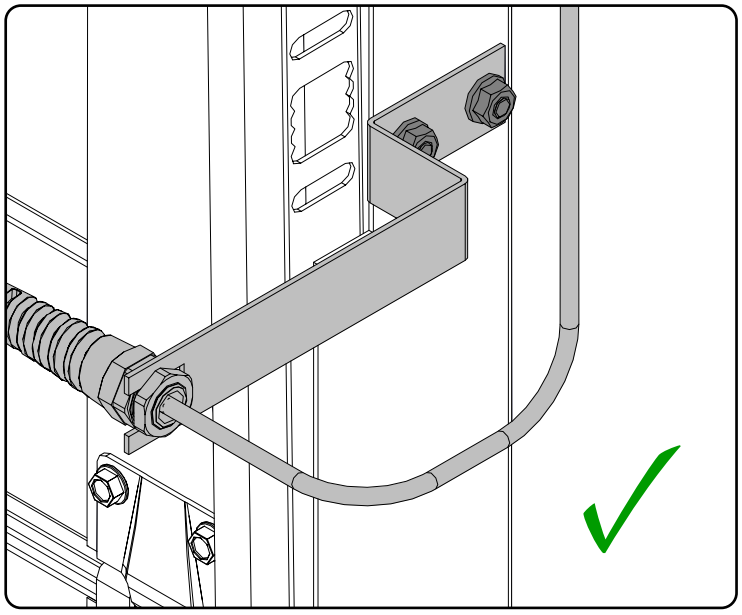

PW 12 Bon Hardware Industrie

Aant	Deurtype	DMB	DMH	Secies	Velden	Beslag	Gewicht	Turns
			x					11.4

Pitch: 0 Hilift: 0

E

Klant

Klant referentie:

Transport

Turns x 360°

Aant	Eenheid	Art. nr.	Artikel omschrijving	Doos	Lengte	Verpakt	Controle
1	-		Springs Left 6,00x51x950 Powdercoated			☐	☐
1	-		Springs Right 6,00x51x950 Powdercoated			☐	☐

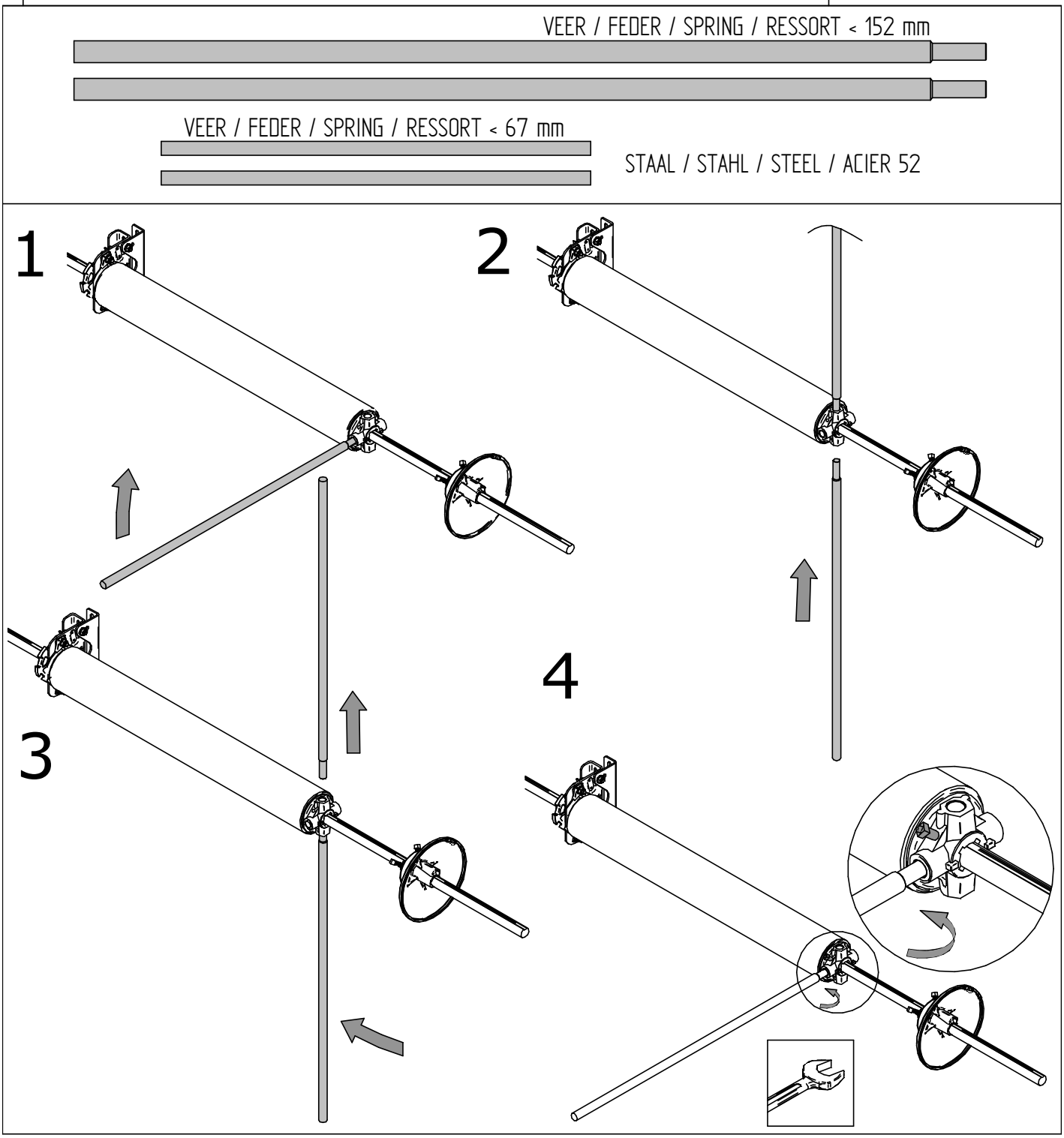

NL: Correcte wijze vastzetten van spankop
EN: Correct fastening of winding plug
DE: Richtige montage Feder spannkopf
FR: Fixation correcte du mandrin de tension

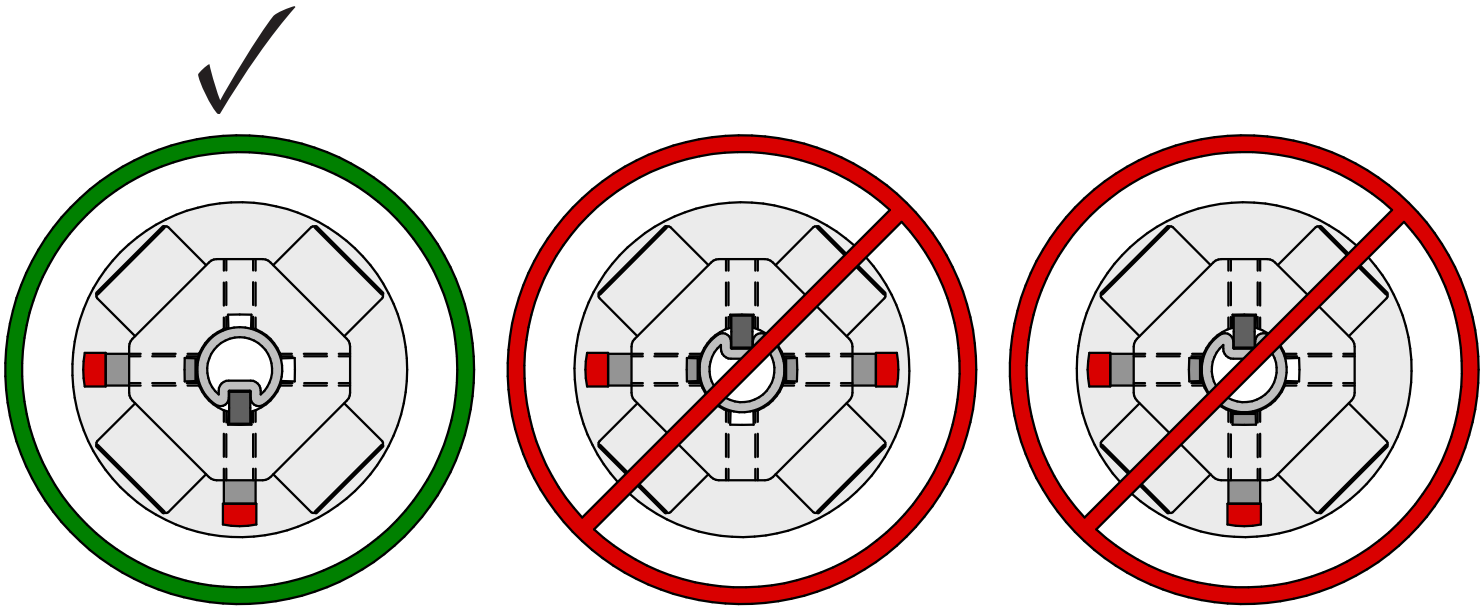

NL: Correcte wijze vastzetten van DUPLEX spankop
EN: Correct fastening of DUPLEX winding plug
DE: Richtige montage DUPLEX Feder spannkopf
FR: Fixation correcte du mandrin de tension DUPLEX

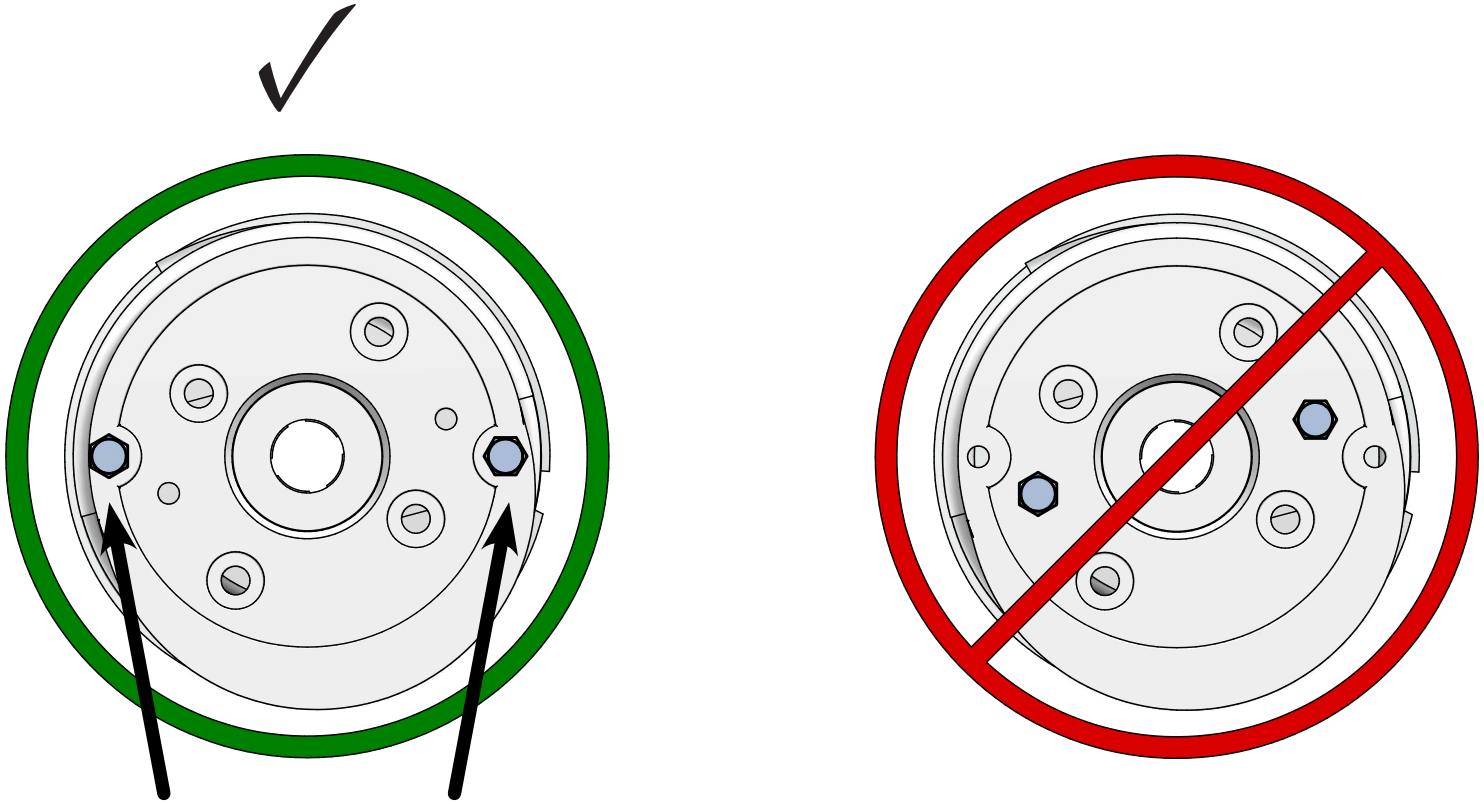

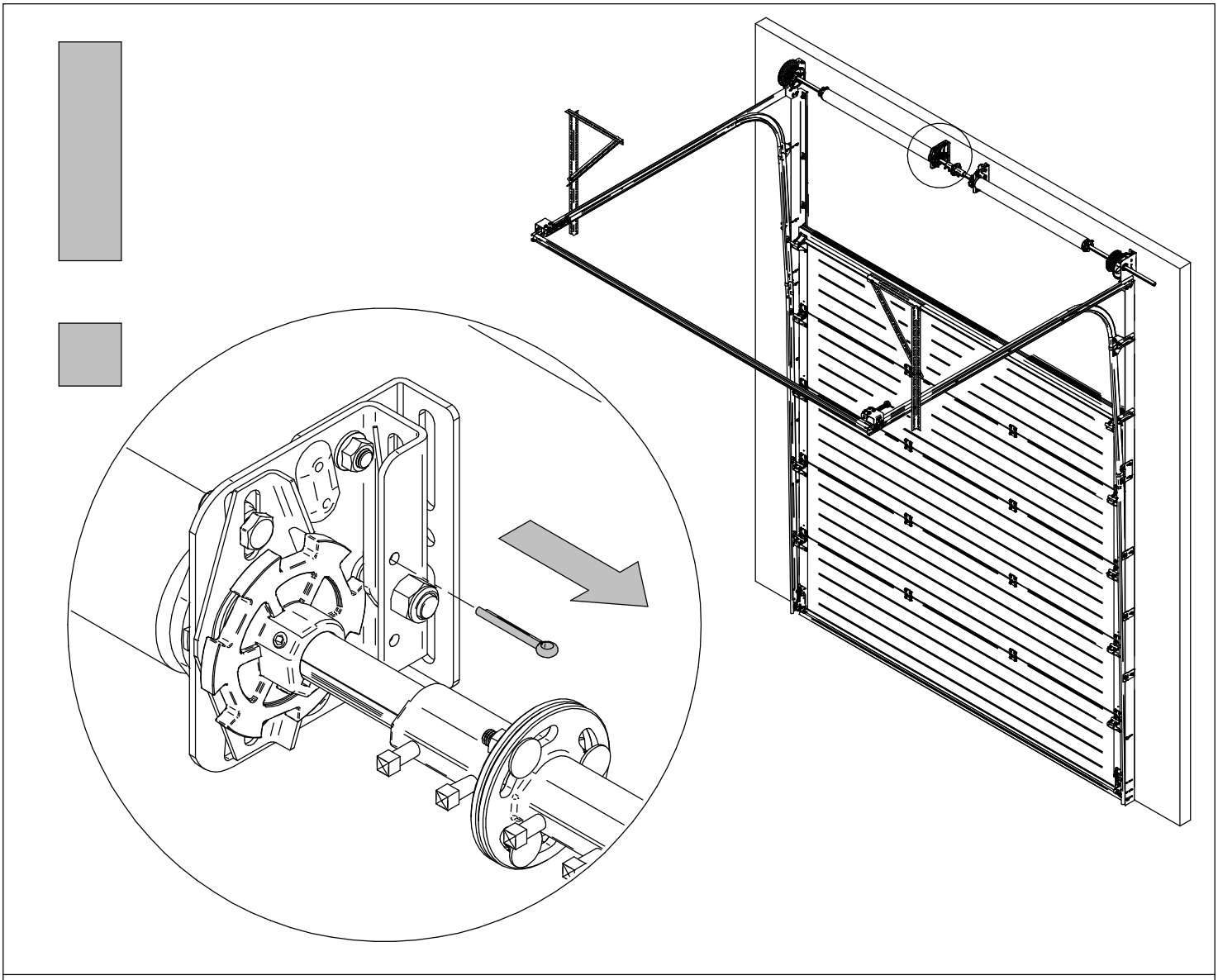

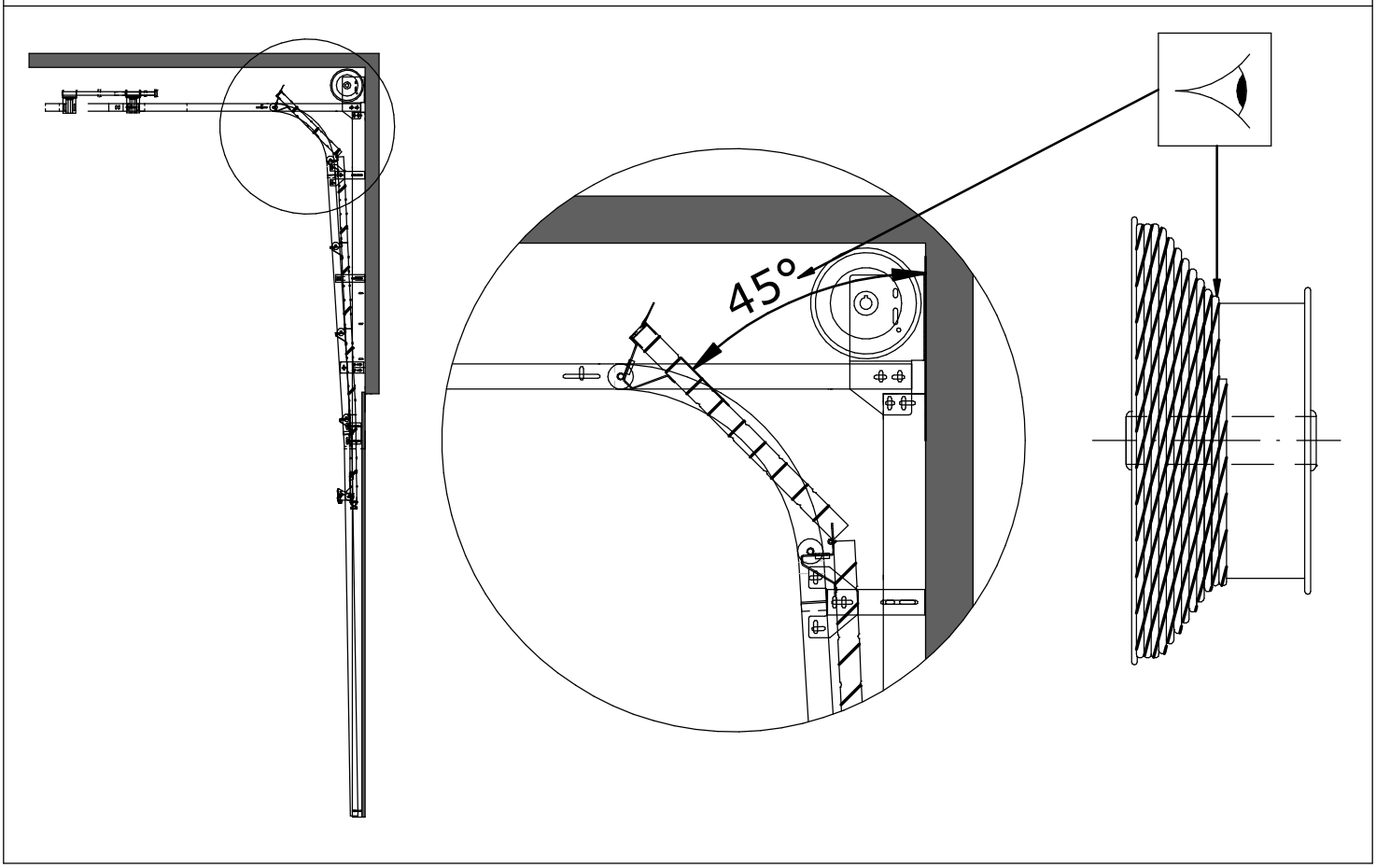
45°

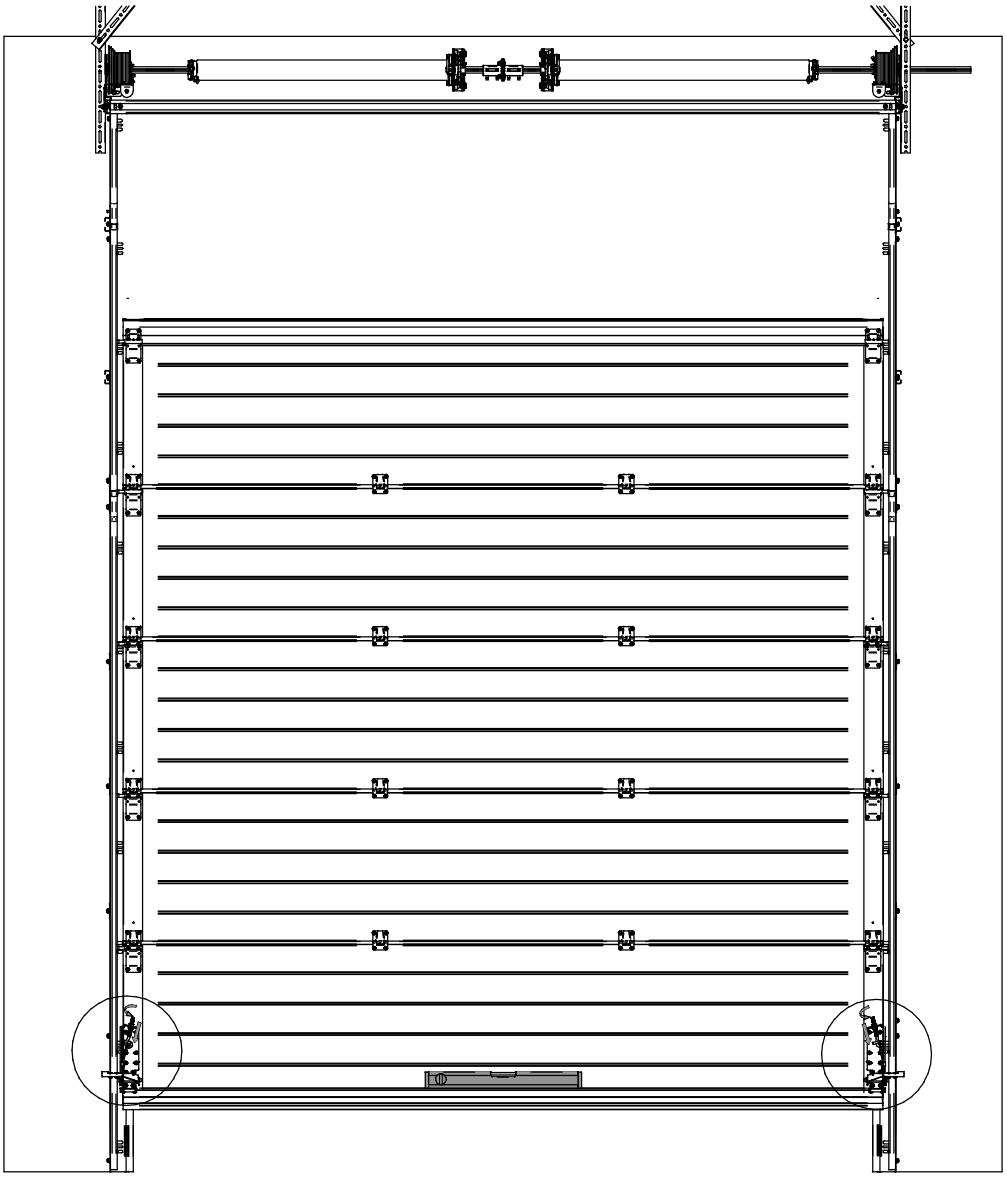

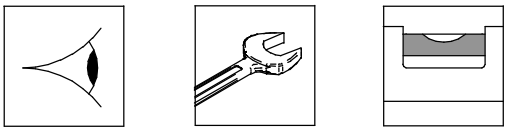

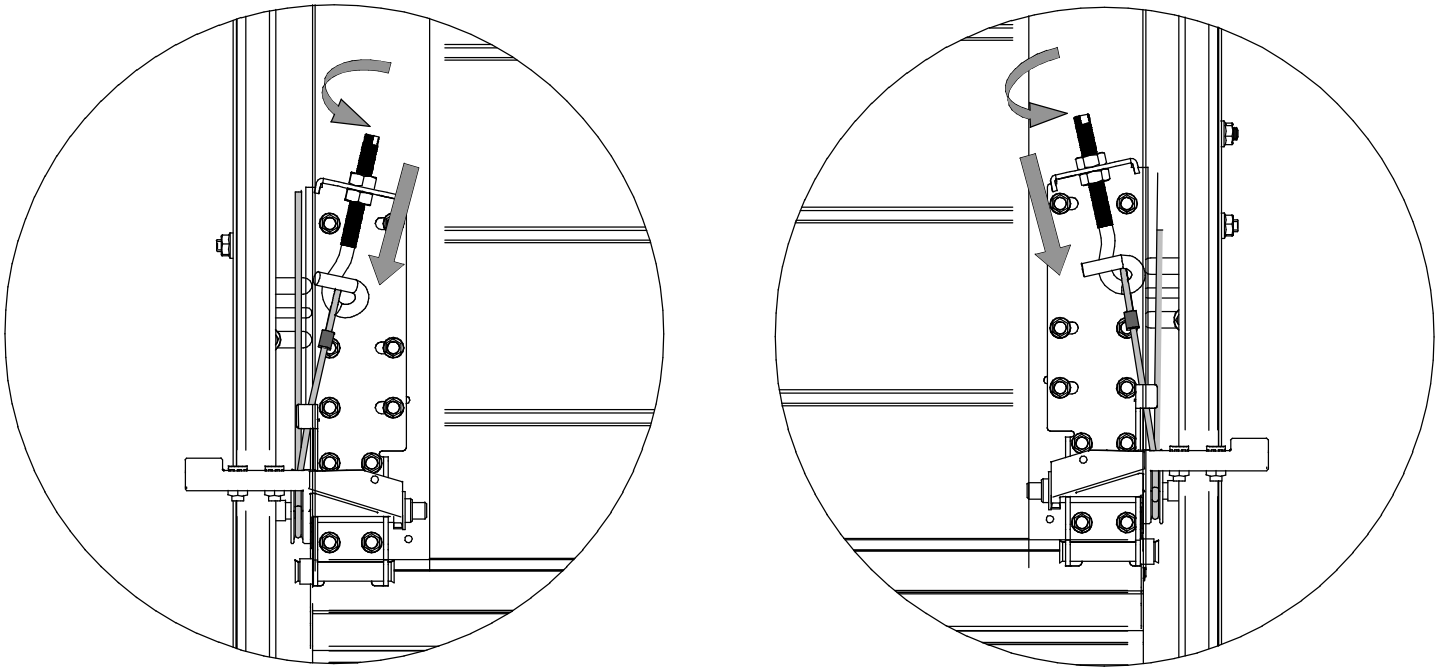

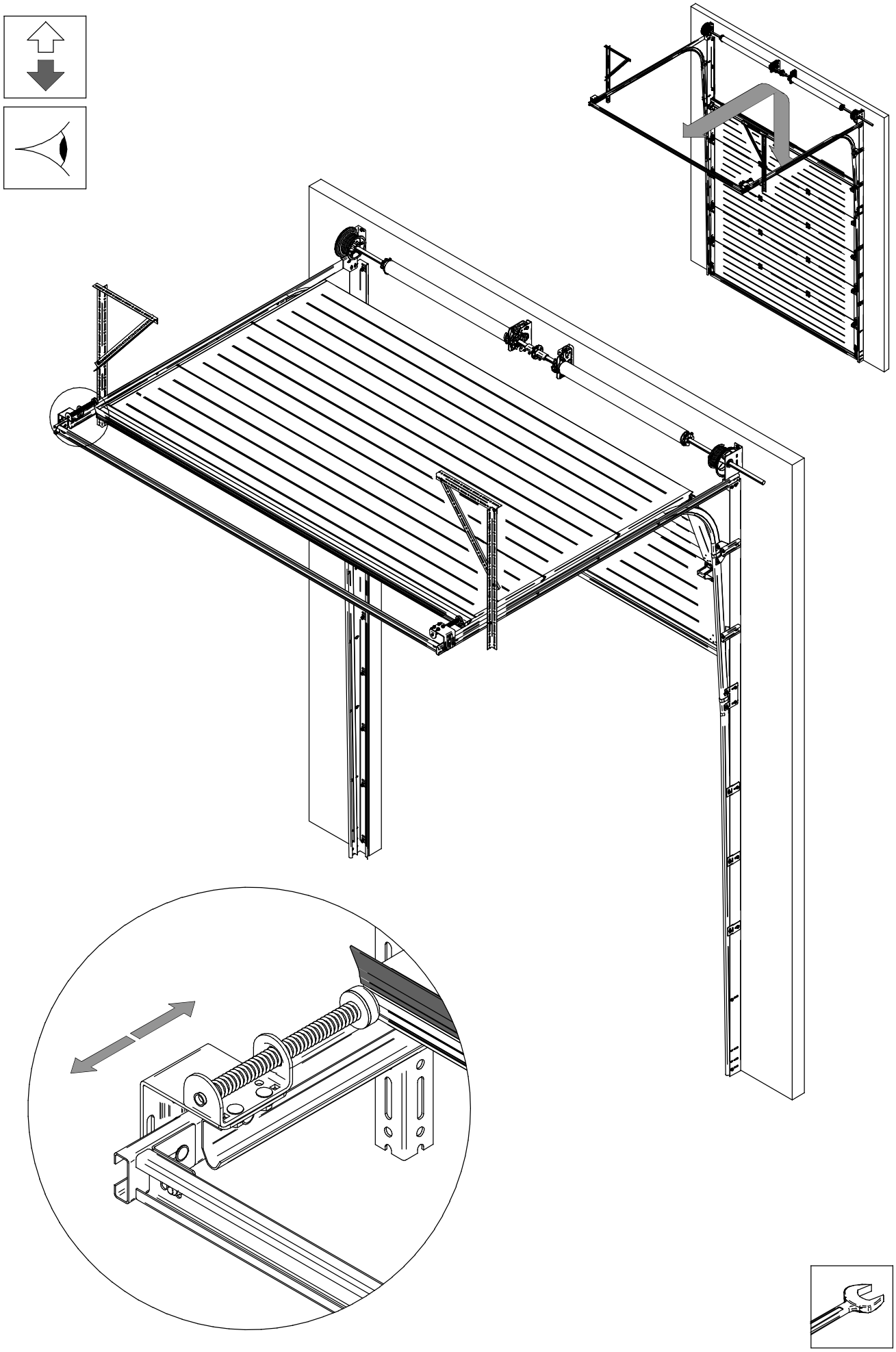

Option / Optie

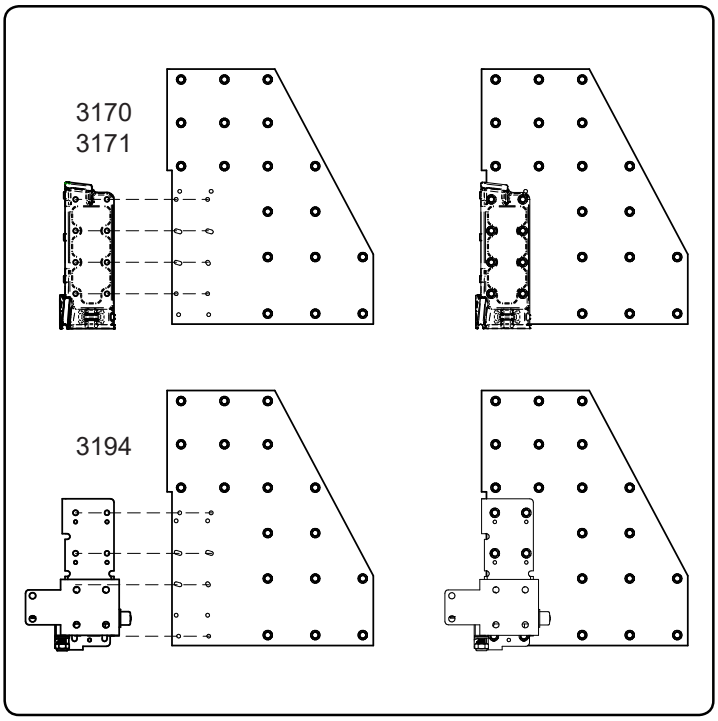

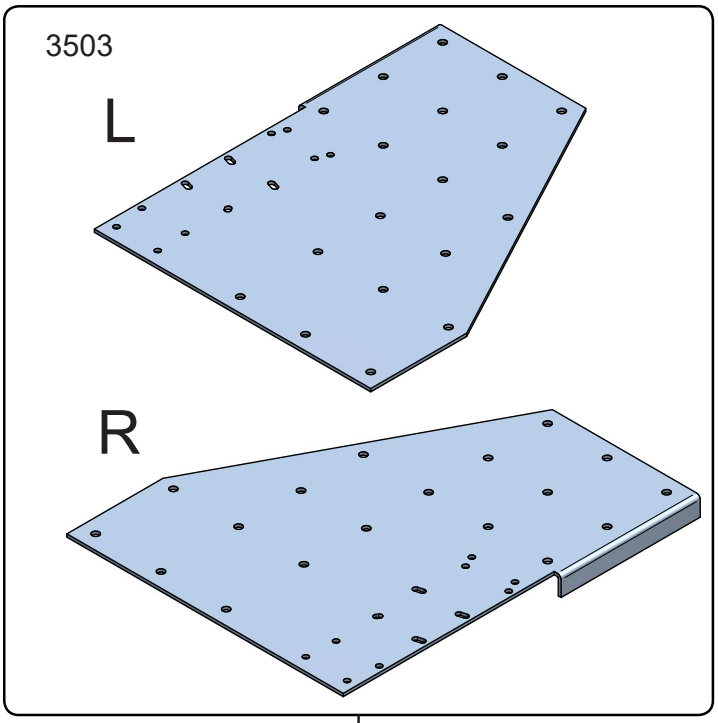

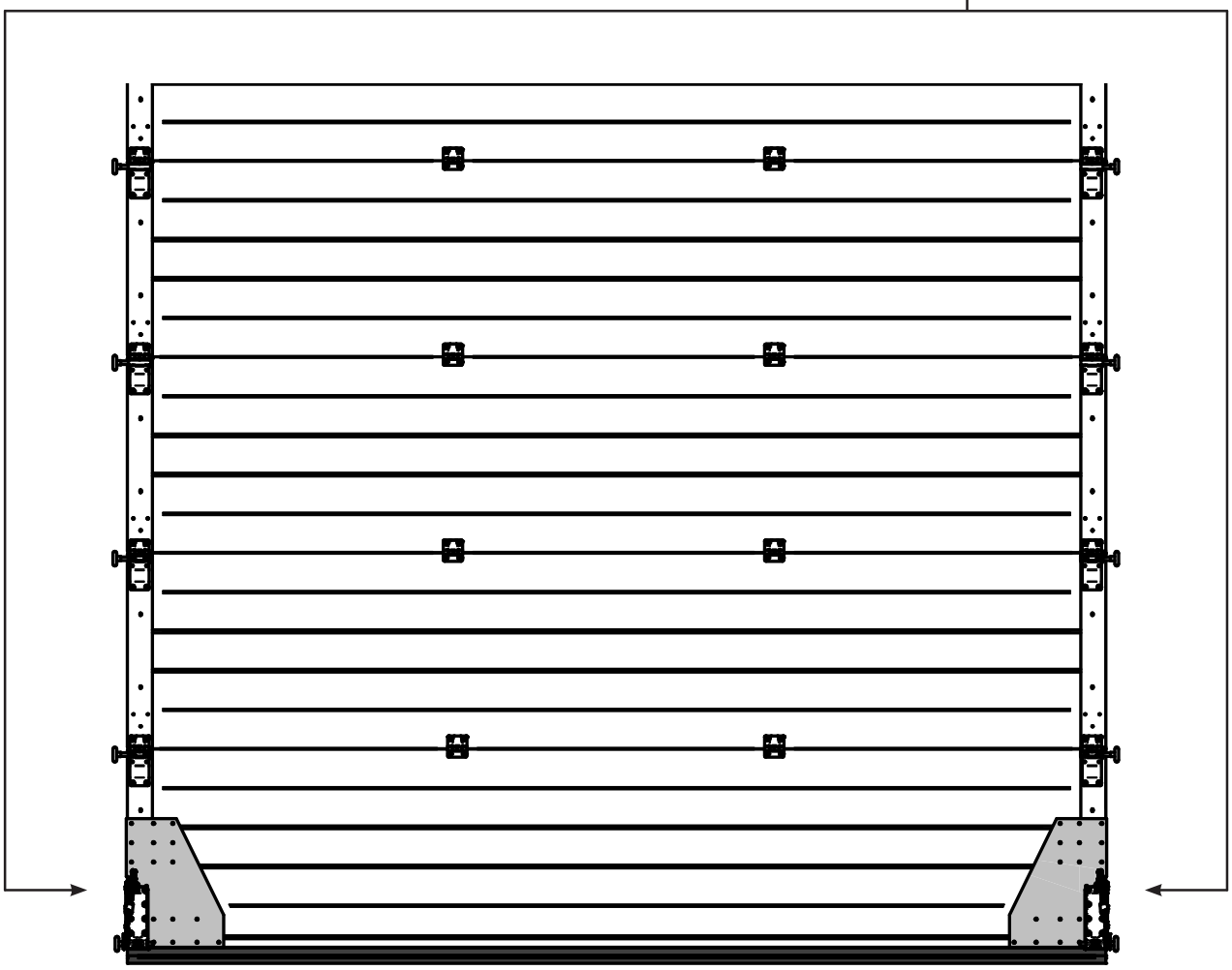

Option / Optie

3639

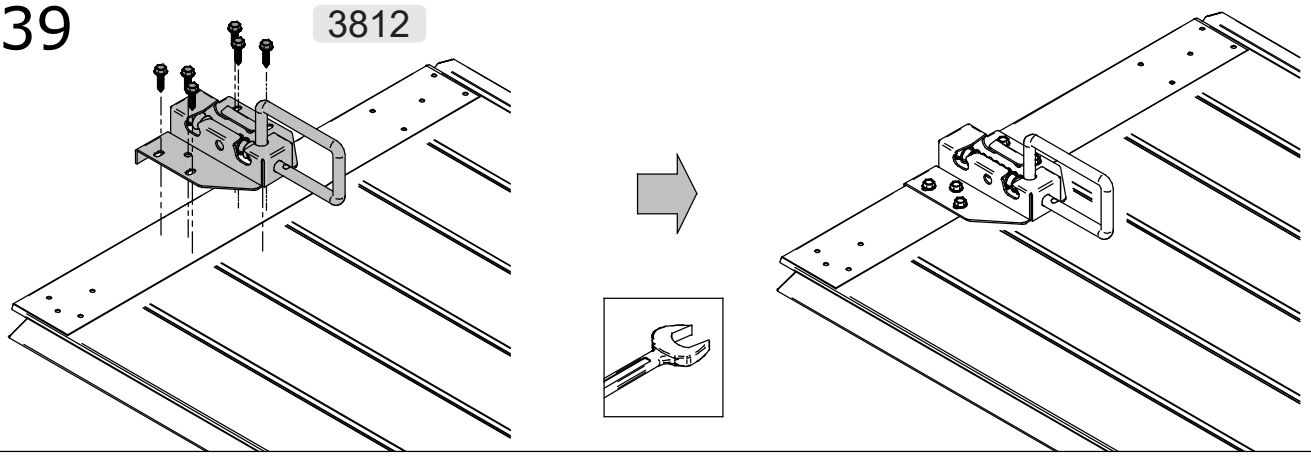

3640

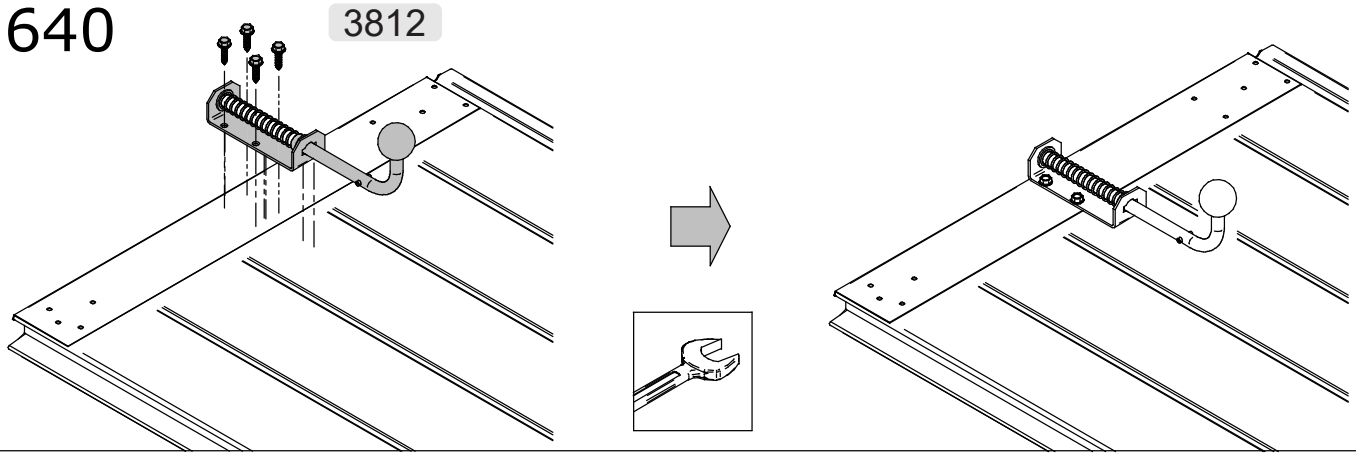

3850

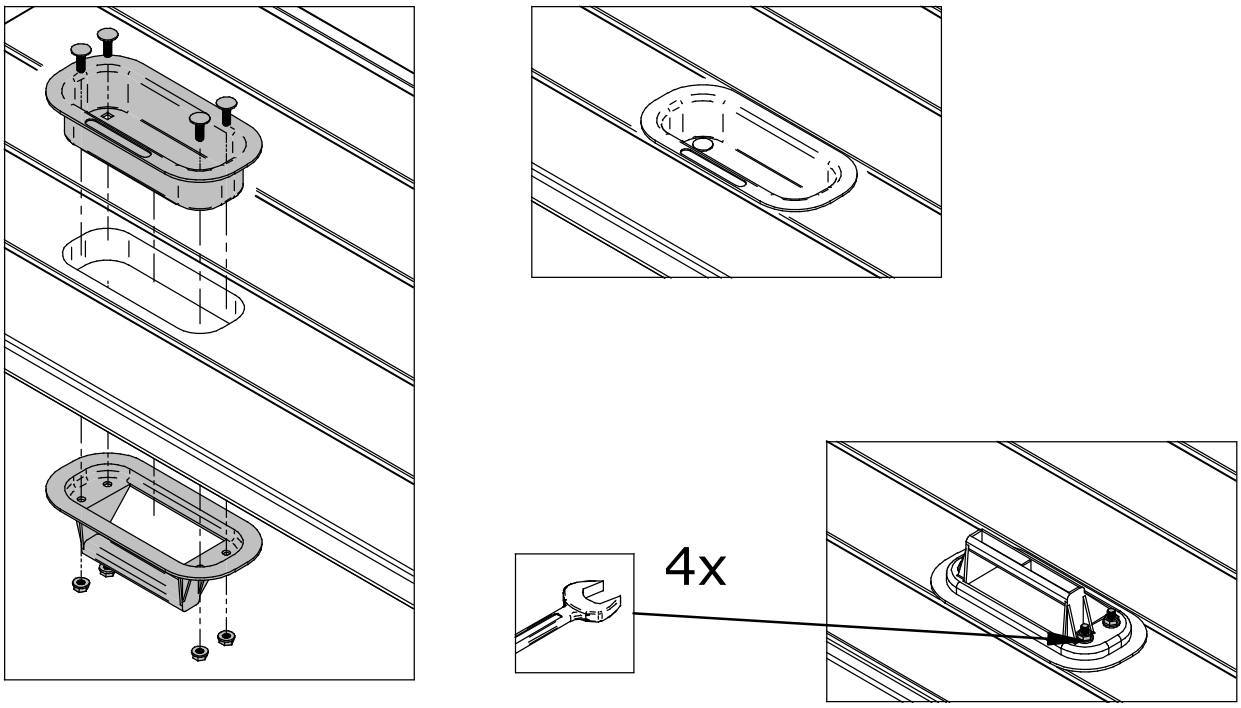

Option / Optie SCD

Parts

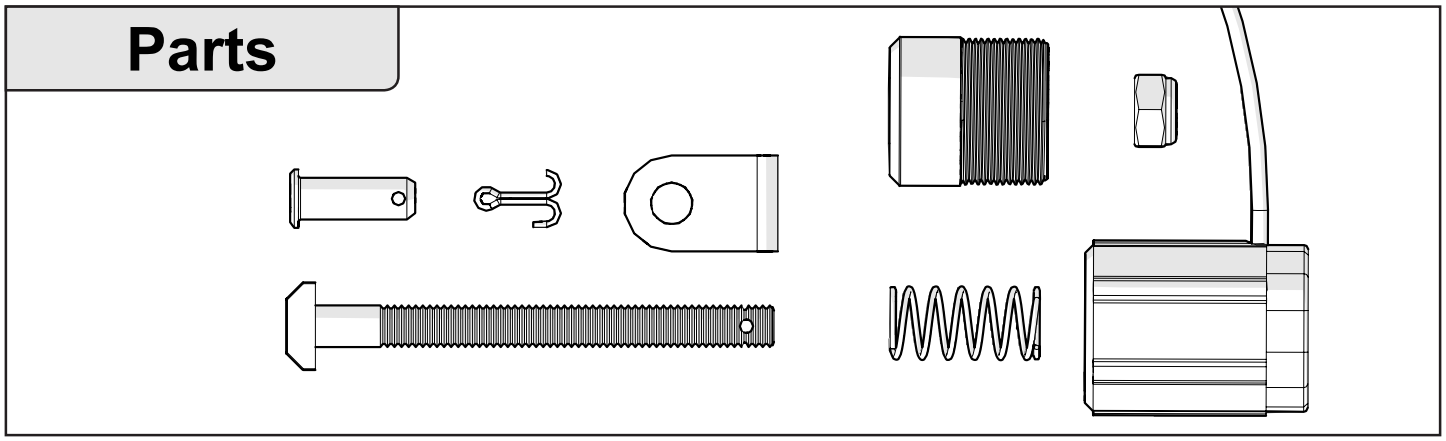

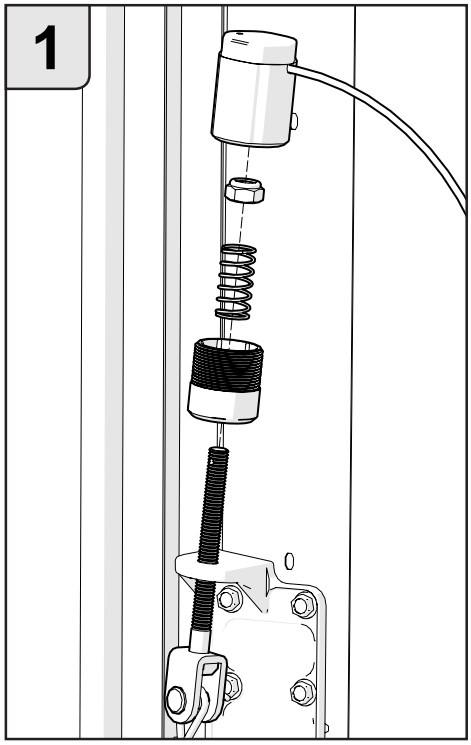

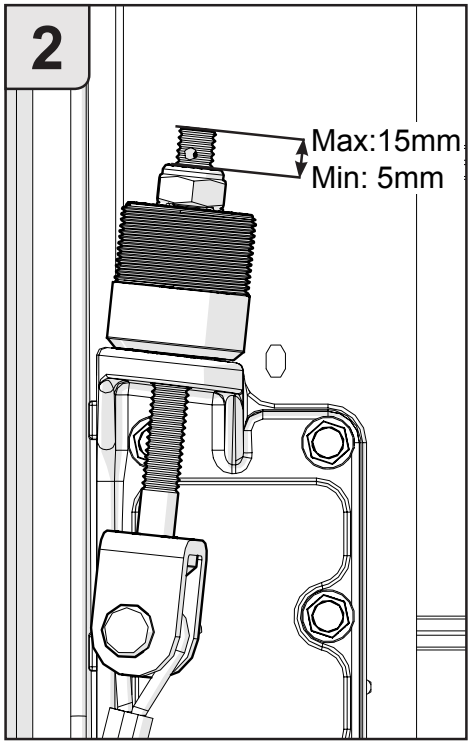

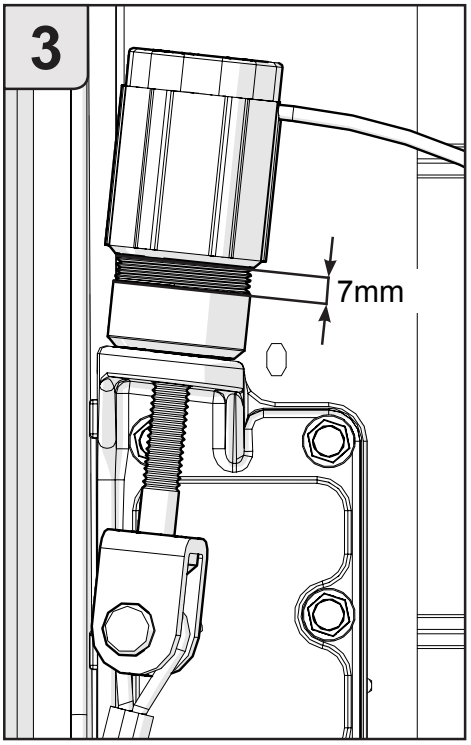

Check

NC-Switch

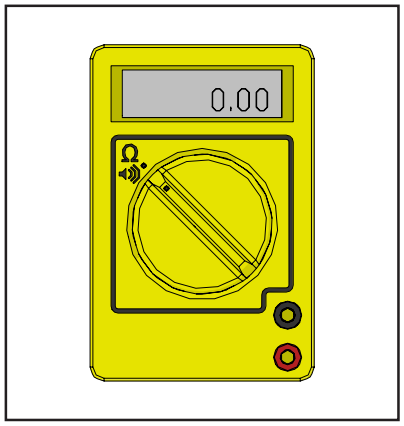

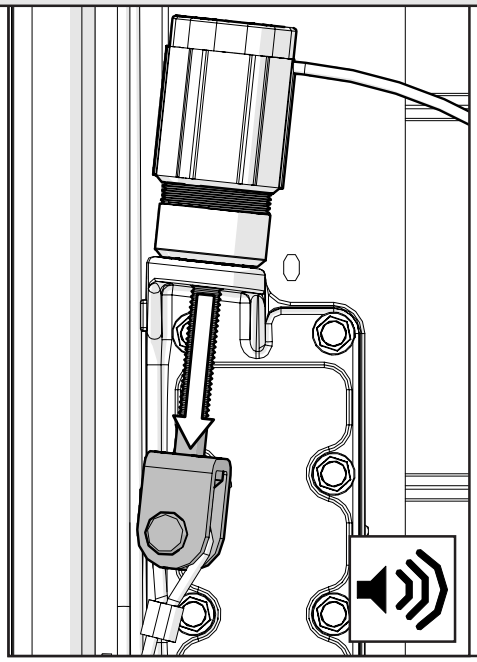

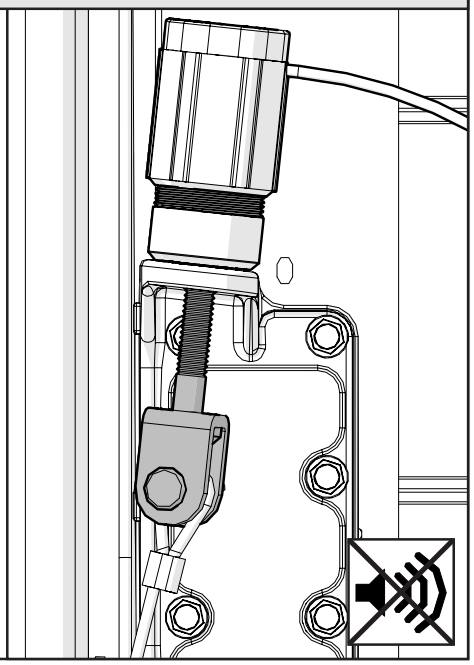

Option / Optie

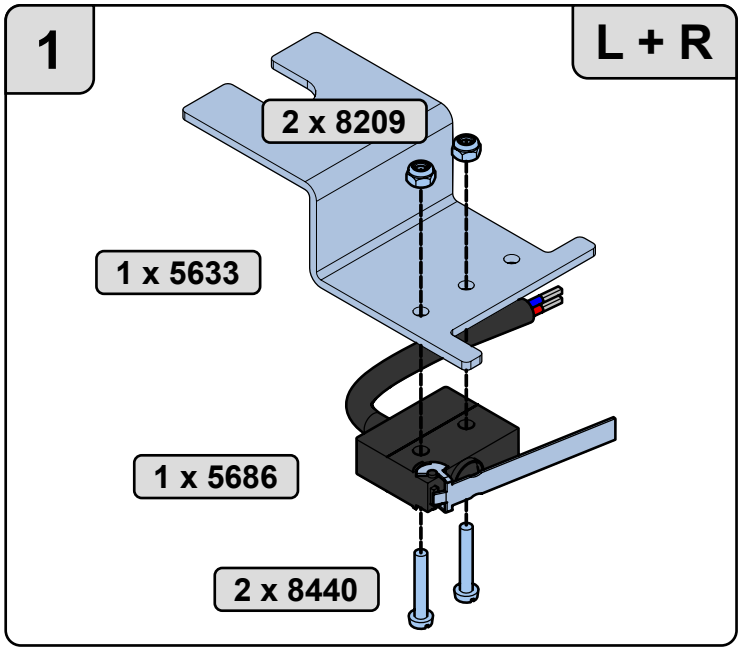

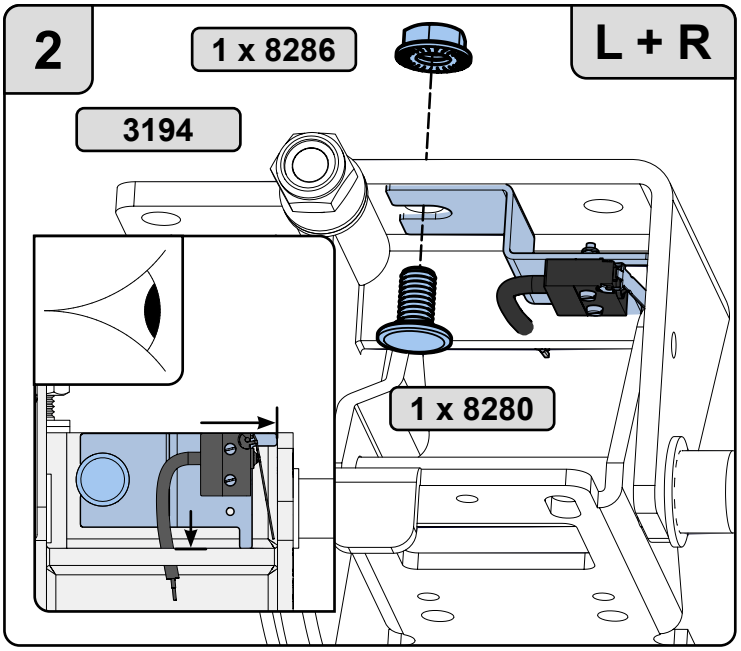

Option / Optie

NL: Montagehandleiding Lichtlijst NS/HS/VS
EN: Assembly manual Light curtain NL/HL/VL
DE: Montageanleitung Lichtgitter NS/HS/VS
FR: Manuel de montage Barrières immatérielles de sécurité LN/LH/LV

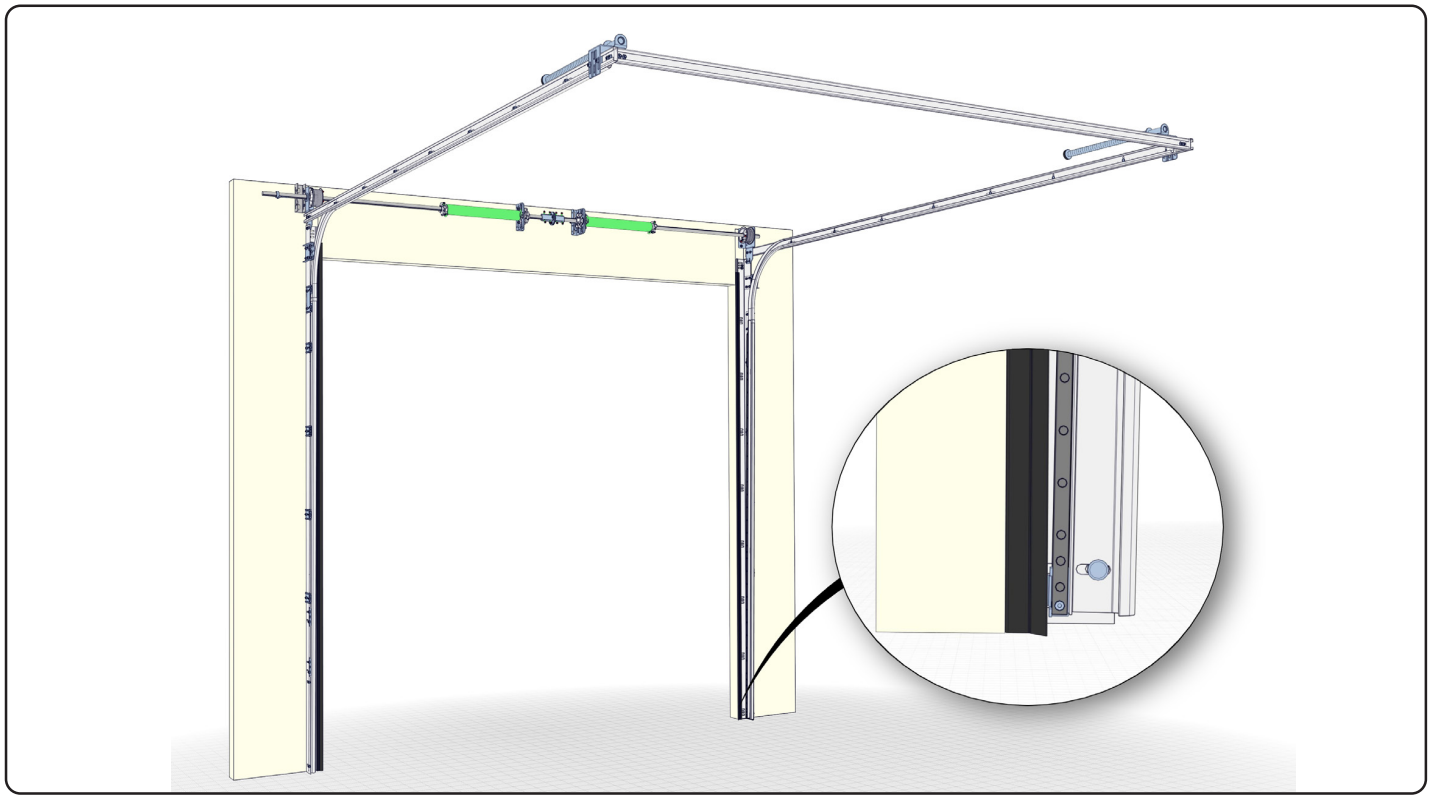

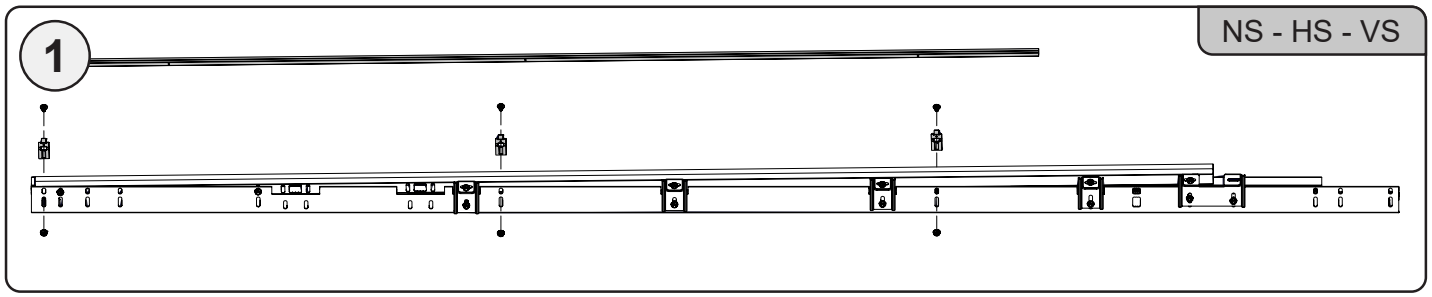

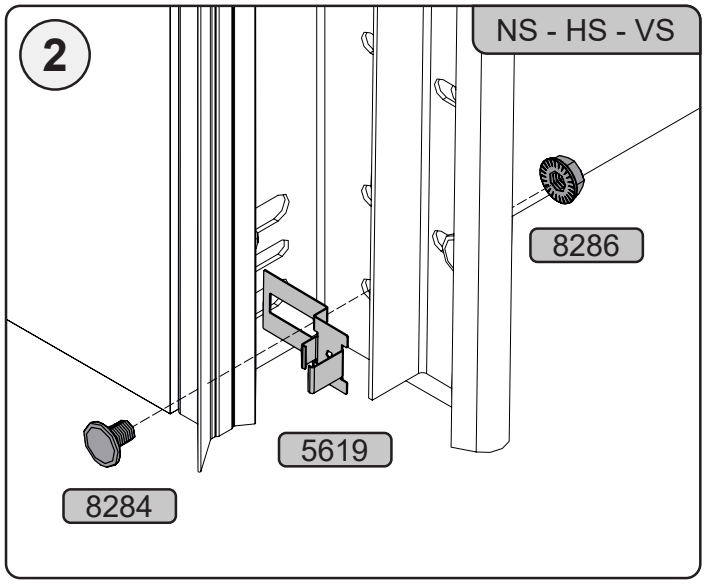

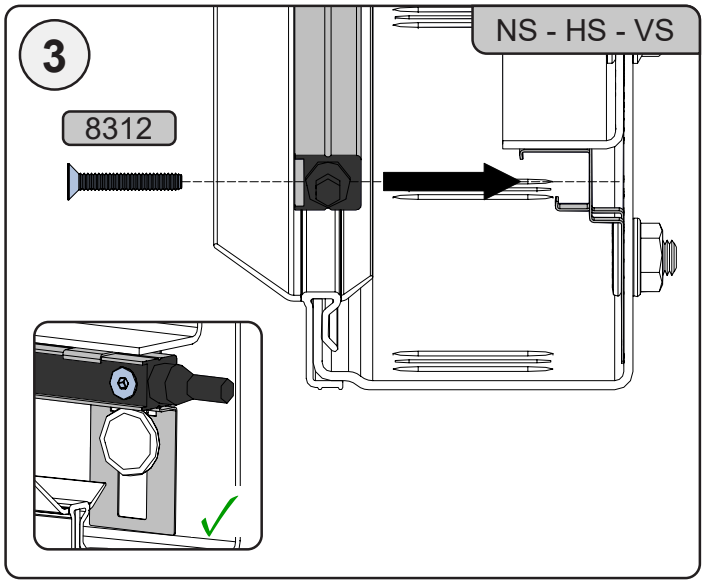

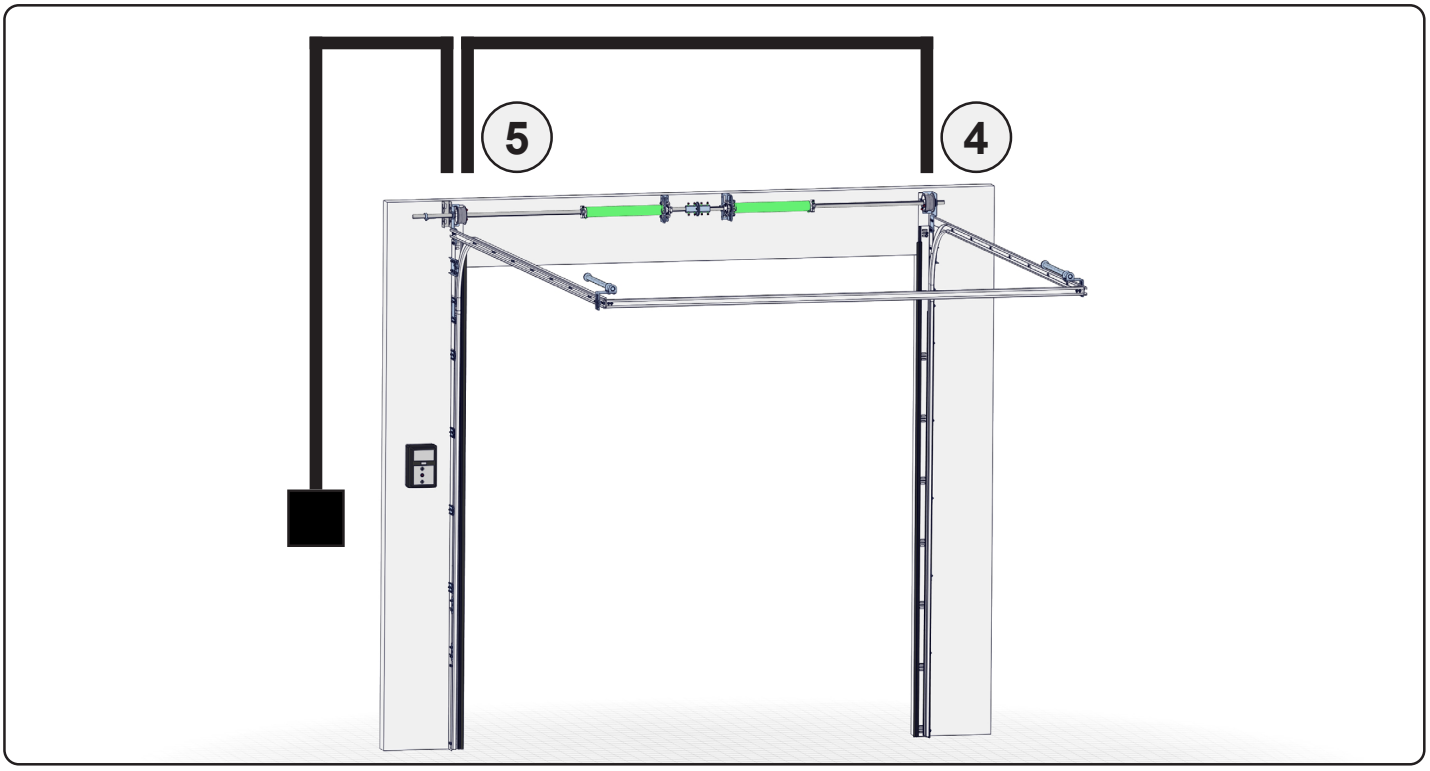
5
4

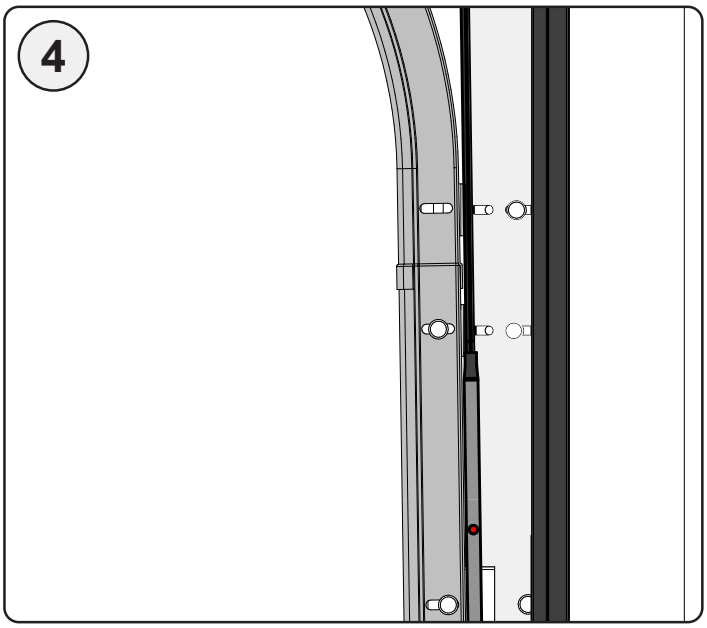
4

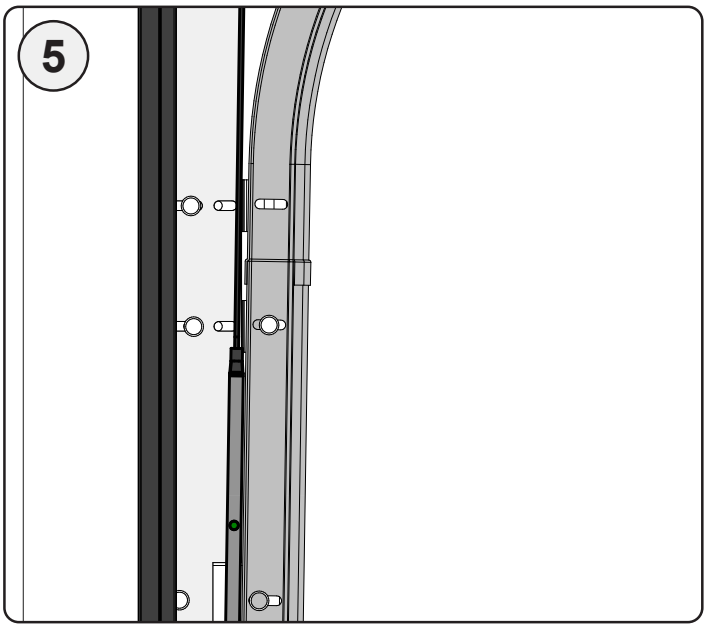
5

NL: Aansluitschema lichtlijst
EN: Light curtain connection charts
DE: Anschlussplan lichtgitter
FR: Schéma de connexion Barrières immatérielles de sécurité

CS310 - PNP / Pass-through

CS310
-
SKS:
MOD2
-
NL: FOTOCEL BEW 1
EN: LIGHT BARR. 1
DE: DURCHF.-LS 1
FR: CELL.PHOTO 1:
MOD3

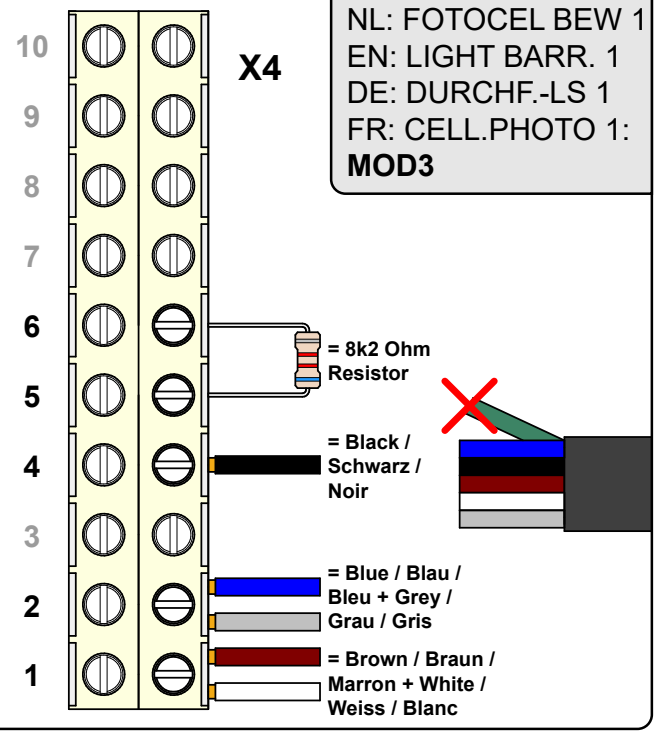

CS310 - NPN / OSE

CS310
-
SKS:
MOD4
-
NL: FOTOCEL BEW 1
EN: LIGHT BARR. 1
DE: DURCHF.-LS 1
FR: CELL.PHOTO 1:
MOD2

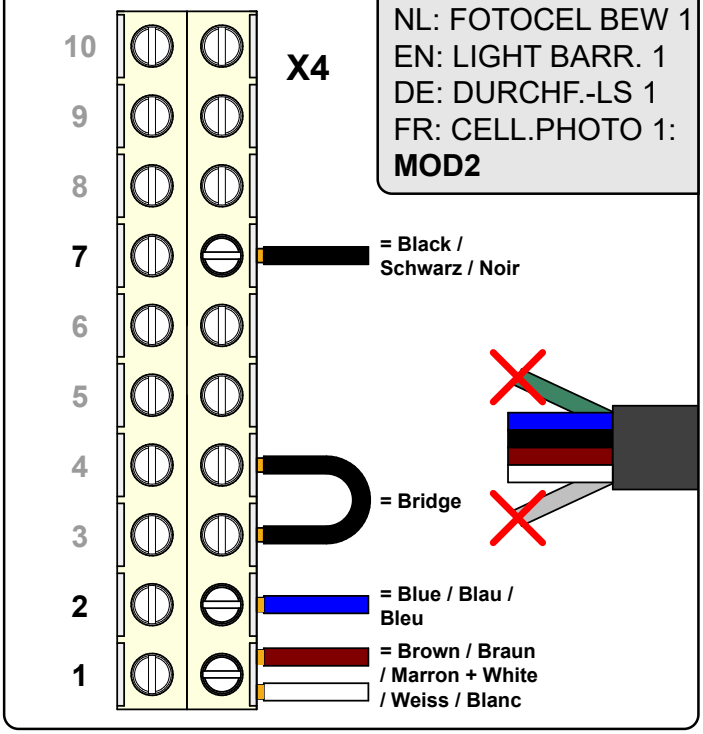

CND1 - PNP / Pass-through

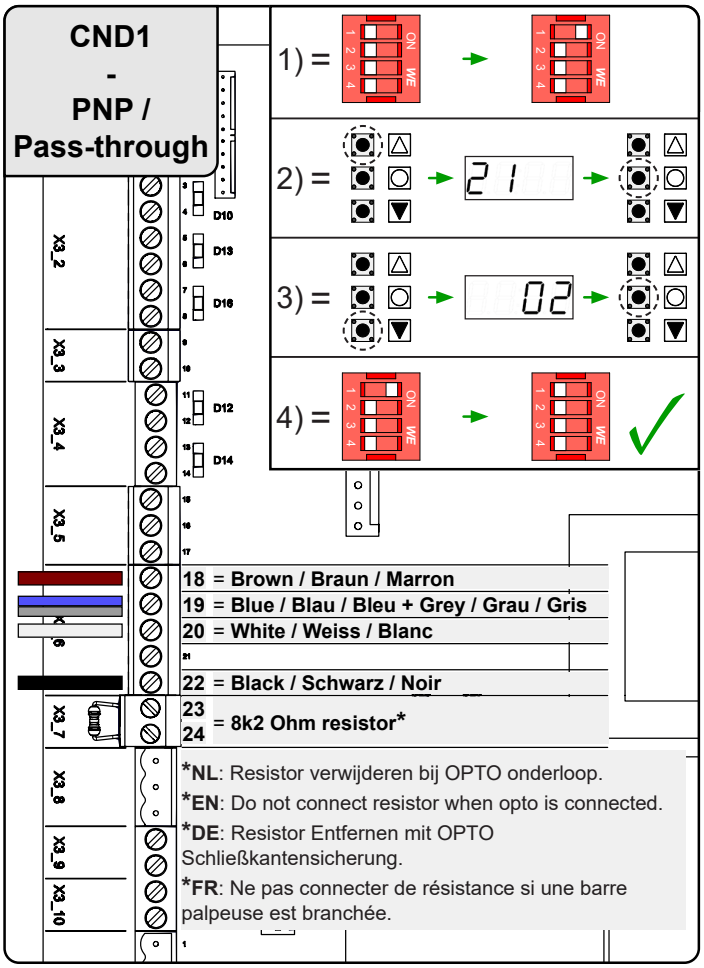
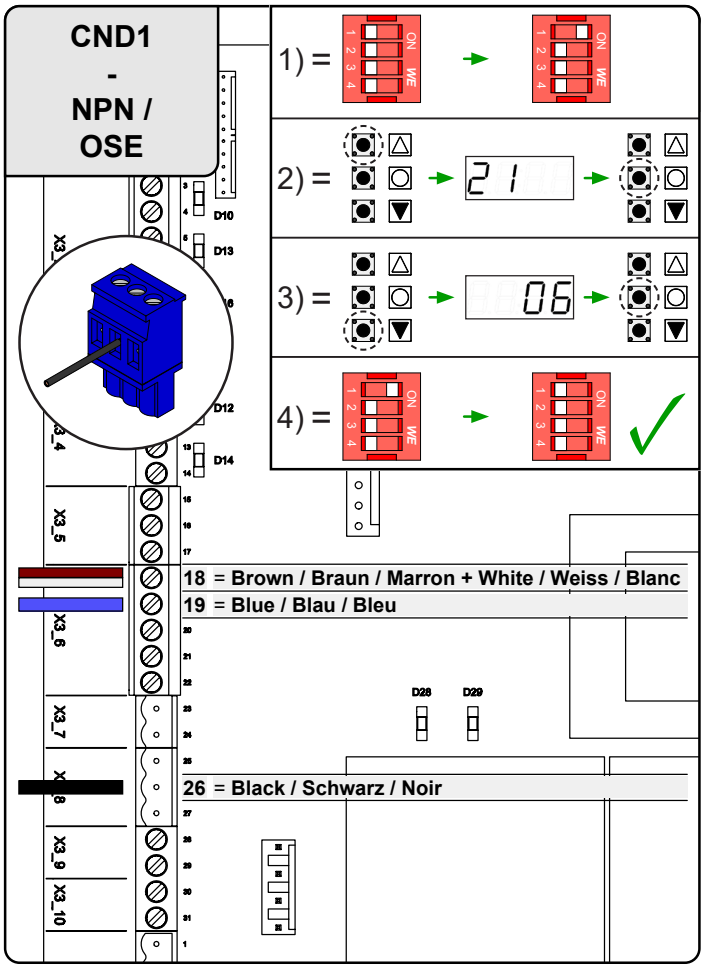
CND1 - NPN / OSE